WHite ROSE

PATENT PENDING

FOCUS 600

Kurulum ve Kullanım Kılavuzu

Installation and Operating Manual

Yana Kayar Kapılar İçin Operatör

Operator For Sliding Gate

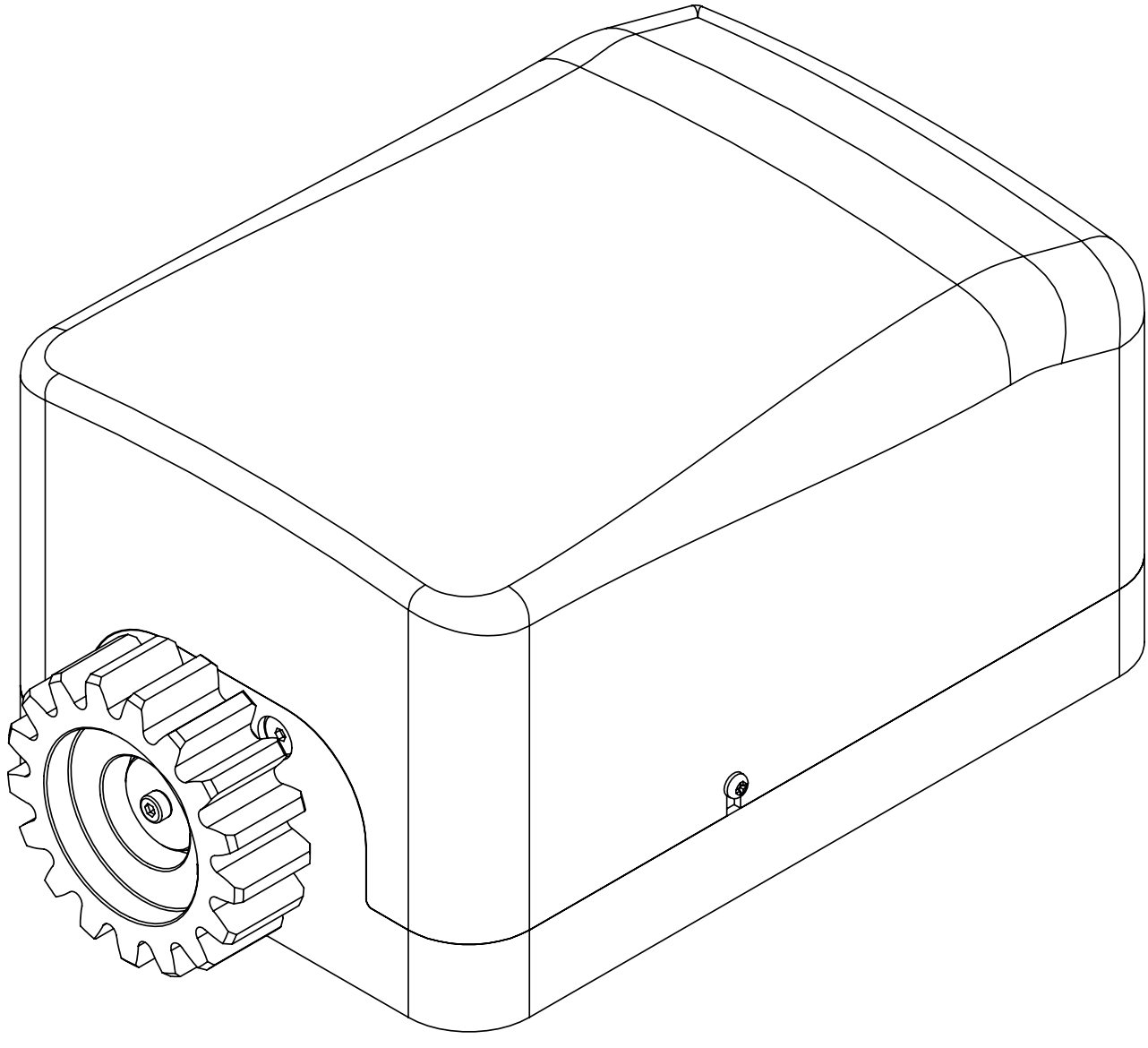

TR-EN

1 Giriş
Introduction

Bu kılavuz, FOCUS Kayar Kapı Operatörünü güvenli bir şekilde işletmek için aşağıdaki önemli bilgileri içerir.

● Montaj ● Kullanım ● Bakım

This manual contains below given important information regarding the safe operation of the FOCUS Sliding Gate Operator:

● Installation ● Operation ● Maintenance

2 Sorumluluk ve Yükümlülükler
Introduction

Bu Kullanım Kılavuzundaki Bilgiler Dikkate Alınmalıdır / *The İnformation in This Manual is to be Paid Attention.*

Temel güvenlik uyarıları ve güvenlik talimatlarının bilinmesi, Kayar Kapı Operatörünün güvenlik talimatlarına uygun ve arızasız kullanımı için temel koşuldur.

Knowing the basic security warnings and security instructions is essential in order to use Sliding Gate Motor according to security instructions and without any cut off or trouble.

Montajcı Firmanın Yükümlülüğü / *The Liability of Mounting Company*

Firma, aşağıdaki özelliklere sahip kişileri ürün montajında çalıştırmakla yükümlüdür.

The company is liable to employ the personnel who have the following skills at the mounting the product.

* Üretici firmadan ürün montajına dair eğitimi almış olan.
  The one who has been trained by manufacturer concerning product mounting.

* İş güvenliği ve kaza önleme konusunda temel talimatları bilen.
  Knowing the basic instructions for job safety and preventing the accidents.

* Bu kullanım kılavuzunu okumuş ve anlamış olan.
  Read and understood this manual.

Montajcı Firma / *Mounting company*

Bu kullanma kılavuzunu, kullanıcıya teslim etmeli ve tanıtmalıdır.
Should deliver and introduce this manual to the user.

Kullanıcının Yükümlülükleri / *The Liabilities of The User*

Kullanıcı, ürünü kullanmaya başlamadan önce aşağıdaki hususlara uymalıdır.

The User should comply with the following matters prior to using the product.

* İş güvenliği ve kaza önleme konusunda temel talimatları dikkate almalıdır.
  The basic instructions of job safety and preventing accidents are to paid attention.

* Bu kullanım kılavuzunun “Genel güvenlik bilgileri” bölümünü okumalı ve dikkate almalıdır.
  Should read the chapter of "General Security Information" of this manual and pay attention.

* Ürünü tanımalıdır.
  Should recognize the product.

* Bu kullanım kılavuzunda, kendilerine verilmiş görevlerin yerine getirilmesi için önemli olan bölümleri okumalıdır.
  Read the important chapters of this manual in order to fulfil the tasks authorised to them.

Kullanıcı, bir ürün ekipmanının teknik olarak güvenli olmadığını tespit ederse, bu sorunu derhal gidermelidir. Bu işlem kullanıcının görev kapsamı içinde değilse veya konu hakkında yeterli bilgisi yoksa, bu durumu yetkili kişiye (montajcı firma) bildirmelidir.

In the case that the User determines the product equipment is not secured as technically, and then should remove this inconvenience. If this task is not included in the extend of User and have no sufficient knowledge about it, this circumstance should be informed to authorised person (mounting company).

3 Güvenlik
Security

Güvenlik sembollerinin gösterimi / *Display of safety signs*

Güvenlik uyarıları üçgen güvenlik sembolü ve bunun önüne gelen anahtar kelimesi ile işaretlenmiştir. Anahtar kelime (TEHLİKE, UYARI, DİKKAT) oluşabilecek tehlikenin derecesini tanımlar ve aşağıdaki anlama sahiptir.

The safety warnings will be marked with triangle safety signs together with key word in front of. The key word (DANGER, WARNING, and ATTENTION) will depict the degree of the hazard to be occurred and have the following meaning.

TEHLİKE / *DANGER*

Önlenmediği durumda yüksek risk taşıyan, ölüm veya ağır yaralanmalara (organ kaybı veya kalıcı sakatlıklar) neden olabilecek tehlikeleri işaret eder. Bu uyarılara dikkat edilmemesi durumunda doğrudan ölüm veya ağır yaralanma tehlikesi vardır.

Shows the hazardous situations causing death and fatal injuries (loss of tract or permanent disabilities), in the cases that it is not prevented. If not paid attention to those warnings, there would be hazardous situations causing death and fatal injuries.

UYARI / *WARNING*

Önlenmediği durumda orta seviyede risk taşıyan, ölüm veya (ağır) yaralanmalara neden olan olası tehlikeleri işaret eder. Bu uyarılara dikkat edilmemesi durumunda şartlara bağlı olarak ölüm veya ağır yaralanma tehlikesi vardır.

Shows medium-level hazardous situations causing death and fatal injuries, if it is not prevented. In the case that it is not paid attention to those situations, there would be hazard of death and fatal injuries depending on the circumstances.

DİKKAT / *ATTENTION*

Önlenmediği durumda düşük seviyede risk taşıyan, hafif veya orta dereceli yaralanmalara veya maddi hasarlara neden olabilecek tehlikeleri işaret eder.

Shows the lower level hazardous situations causing slight and medium level injuries or material damages, if it is not prevented.

ÖNEMLİ / *IMPORTANT*

Ürünün usulüne uygun kullanılması için özel bir davranış veya işlemin yapılması zorunluluğunu işaret eder. Bu uyarılara uyulmaması durumunda üründe veya ürün çevresinde hasarlar meydana gelebilir.

Shows that a particular behaviour or process shall be done in order that the product will be used in accordance with the rules and instructions. In the case that these warning are not practised, there would be damages at the product or its environment.

BİLGİ / *INFO*

Kullanım için ipuçları ve özellikle yararlı bilgileri işaret eder. Bu bilgiler, ürünün bütün fonksiyonlarını optimum kullanmanız için yardımcıdır.

Shows tips and, in particular, beneficial information for usage. That information helps you to use all functions of product in optimal manner.

4 Teslimat ve Taşıma
Delivery and Transportation

5.1. Teslimatın İncelenmesi

5.1.1. Paketi inceleyin

- Teslimatta paketi, hasarlı ve/veya eksik parça olma ihtimali nedeniyle inceleyin.
- Hasarlı ve/veya eksik olan parçaları varsa faturaya ve nakliye makbuzuna not edin.
- Herhangi bir eksik ve/veya hasar olması durumunda nakliye şirketine talep bildiriminde bulunun. Ürün distribütörden alınmışsa, direkt olarak distribütöre talep bildiriminde bulunun.

5.1.2. Ürünü inceleyin

- Ürünü, parçalarında hasar ve/veya eksik olma ihtimaline karşın inceleyin.
- Herhangi bir sorun olması halinde satış temsilciniz ile iletişime geçin.

5.2. Taşıma Talimatları

- İnsanların yaralanmaması veya ürüne hasar gelmemesi için ürünün devrilmeyeceğinden ya da düşmeyeceğinden emin olun.
- İç ve dış aksamlarında hasar oluşmaması için ürünü düşürmeyin ve darbe yüklerine maruz bırakmayın.
- Tüm kaldırma ve taşıma işlemlerini, geçerli bütün yönetmelikler ve standartlar uyarınca yapın.
- Ürün ve ekipmanların taşınmasında yeterli kapasitede bir forklift vb. araç kullanın.
- Ürünleri taşıma sırasındaki tüm süreçlerde, iş güvenliği kapsamında bulunan ilgili kişisel koruyucu donanımları kullanın.

NOT : *Ürünlerin taşınması ve depolanması sırasında tüm kişisel ve çevresel güvenlik tedbirlerini alınız. Aksi halde istenmeyen hasarlar meydana gelebilir.*

5.1. Examination of the delivery

5.1.1. Examine the package

- Upon delivery, examine the package for any damage and/or missing parts.
- If there are damaged and/or missing parts, note them down in the invoice and shipping documents.
- In case of availability of any lack and/or damage, notify the shipping company on your claim. If the product has been purchased from the distributor, convey your claim directly to the distributor.

5.1.2. Examine the product

- Examine the product for any damage and/or lacks.
  In case of any problems contact your sales representative.

5.2. Shipment Instructions

- Assure that the product is delivered in such a way that it does not rolls over or falls in order to prevent injuries or damage of the product.
- Do not let fall the product and expose it to impact loads in order to prevent damaging of internal and external accessories.
- Carry out any lifting and carrying in line with all regulations and standards in force.
- Use a forklift etc. Tools with appropriate capacity for the carriage of the product and equipment.
- Throughout the entire process during carriage of the products, use individual protection equipment within the scope of work safety.

NOTE: Take any individual and environmental safety measures during the carriage and storage of the products. Otherwise, undesirable damages may occur.

5 Montaj Koşulları
Installation Conditions

- **Bu ürünü satın alan montajcı, ürünün eksiksiz tüm aksesuarlarını (ön ve arka fotoseller, ikaz lambası vb. emniyet ve uyarı ekipmanları) kullanmalıdır.**
- **Mekanizmanın kullanım alanına göre, güç trimpotu ve dip siviç ayarları gibi kontrol panel ayarlarını yapmakla yükümlüdür.**
- **Eksik montajlardan doğabilecek maddi ve manevi kazalardan üretici firmamız WHITE ROSE sorumlu değildir. Montajı yapan kişi veya kuruluş mekanizmada olabilecek arızaları hızlı bir şekilde giderecek ve son kullanıcıyı mağdur etmeyecektir.**
- **Montajcı, montaj bitiminde son kullanıcıya ürünü nasıl kullanacağını, fotosellerin, butonun, ikaz lambasının işlevini ve fotosellerin göremediği kör nokta vb. alanları göstererek maddi ve manevi hasarların doğabileceğini son kullanıcıya anlatarak bilinçlendirmekle yükümlüdür.**
- **Ayrıca montajcı, kullanma kılavuzunu ve garanti belgesini müşteriye imzalatıp vermek mecburiyetindedir.**

- *The assembler who purchased this product must use the safety and warning accessories (such as front and back photocells and warning lamp).*
- *According to the usage area, the assembler is obliged to adjust the control panel of the mechanism (power trimpot and dip switch adjustments etc.)*
- *Our manufacturer firm WHITE ROSE shall not be responsible for material and moral damage due to the faulty installation. Person or association that will assemble shall remove the failures on the mechanism on due time and will not cause any trouble for end user.*
- *The assembler shall be obliged to explain and raise the awareness of the end user how to use the product, functions of photocells, buttons, warning lamp and to show them the area of blind spot etc. as well as the assembler shall draw the attention of the end user about the material and moral damages that could be occurred.*
- *On the other hand, the assembler shall be obliged to submit the operating manual and warranty document by getting them signed.*

6 Kablo Özellikleri
Cable Specifications

6.1 Kablo Özellikleri ve Minimum Kesitleri
Cable Specifications and minimum sections

<table>
<tr><th>Bağlantı noktası
Connection</th><th>Kablo tipi
Type of cable</th><th>Kablo uzunluğu 1 < 10m
Length of cable 1 < 10m</th><th>Kablo uzunluğu 10 < 20m
Length of cable 10 < 20m</th><th>Kablo uzunluğu 20 < 30m
Length of cable 20 < 30m</th></tr>
<tr><td>220/240V motor besleme
Control panel power supply</td><td rowspan="7">FROR CEI 20-22 CEI EN 50267-2-1</td><td>3 X 1,5</td><td>3 X 2,5</td><td>3 X 4</td></tr>
<tr><td>İkaz lambası
Flashing light</td><td colspan="3">2 X 0,75</td></tr>
<tr><td>Fotosel TX
Photocell transmitter TX</td><td colspan="3" rowspan="4">8 X 0,50</td></tr>
<tr><td>Fotosel RX
Photocell receiver RX</td></tr>
<tr><td>Aksesuar beslemesi
Accessories power supply</td></tr>
<tr><td>Güvenlik ürünleri
Safety and control devices</td></tr>
<tr><td>Anten kablosu
Antenna connection</td><td>RG 58</td><td colspan="3">Maksimum 10 m
Max. 10 m</td></tr>
</table>

7 Boyutlar
Dimensions

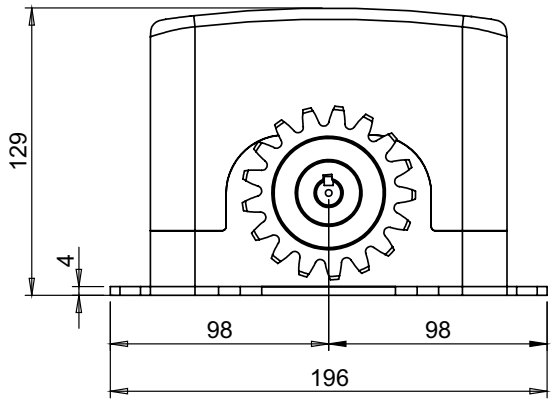

Res. 1 / *Figure* 1

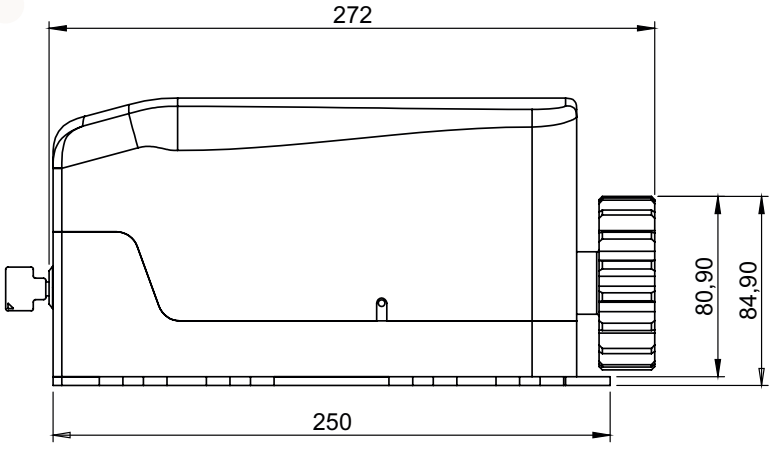

Res. 2 / *Figure* 2

8 Montaj
Installation

UYARI / *WARNING*

- **Satın almış olduğunuz FOCUS otomatik yana kayar kapı operatörü etiketinde yazan, motorun itme kapasitesidir. Kapının tartı ağırlığı baz alınarak verilmiştir, elinizle çekerek hissettiğiniz ağırlık baz alınmamıştır. Seçmiş olduğunuz motorun, kapı ağırlığına uygun olmasına dikkat edin.**
- **Montaj yapılmadan önce kapının rahat açılıp kapandığını kontrol edin. Motorun uzun ömürlü olabilmesi için kapının çok rahat hareket etmesi gerekmektedir.**
- **Kapı rahat hareket etmiyorsa teker rulmanlarını ve ray üzerinde transmisyon demirinin olup olmadığını kontrol edin ve gerekirse bunları yenileri ile değiştirin.**
- **Enerji için çekilen kablonun TTR (çok telli) kablo olmasına dikkat edin.**
- **Elektrik kaçağı olasılığına karşı can güvenliği açısından topraklamayı mutlaka bağlayın.**
- **Can ve mal güvenliği için kapının açılma ve kapanma yönündeki fotoselleri mutlaka bağlayın ve kontrolünü yaparak fotosellerin doğru çalıştığından emin olun.**

- *The expression written on the label of FOCUS automatic sliding gate operator engine /motor that you have procured is the bearing capacity of the motor. It was given based on the avoirdupois weight of the door and the weight that you have felt pulling by your hand has not taken basis. The motor that you have selected must be in conformity with the motor door weight.*
- *Please check if the door could be open easily or not before assembling. The door must be so comfortable for long life motor.*
- *If the door is not comfortable, please check if there are any wheel bearing and transmission iron on the rail or not and replace them by procuring.*
- *Please pay attention that the cable that is spanned for energy must be TTR (multiple wire) cable.*
- *Against the electric leakage possibility, you must connect the grounding for the life safety.*
- *You must connect the photocells at the opening and closing position of the door for life safety and check if you have connected in the right position or not (check if it is on the operation).*

9 Araç ve Malzemeler
Tools and Materials

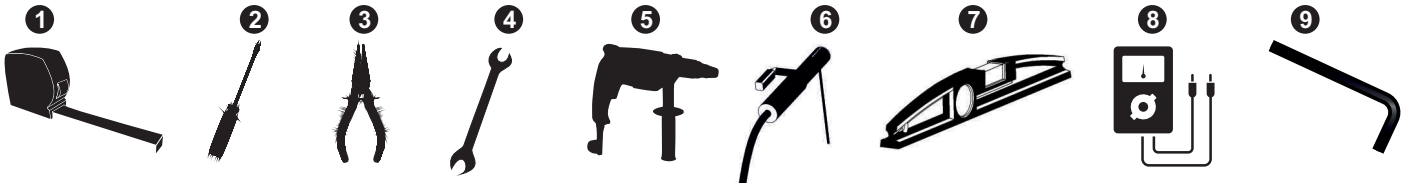

FOCUS Yana kayar Kapı Motoru Montajı İçin Gerekli Araçlar:
Equipments Required for FOCUS Side Slipping Door Motor Mounting

1) Metre / *Meter*
2) Düz Uçlu Klemens Tornavidası ve Yıldız Tornavida / *Slotted screwdriver and Phillips screwdriver*
3) Yan Keski veya Pense / *Diagonal pliers and nipper pliers*
4) Anahtar Takımı / *Wrench set*
5) Matkap / *Drill*
6) Kaynak Makinası / *Welding machine*
7) Terazi / *Spirit level*
8) Ölçü Aleti (Avometre) / *Gauger (Avometer)*
9) Alyan Takımı / *Allen set*

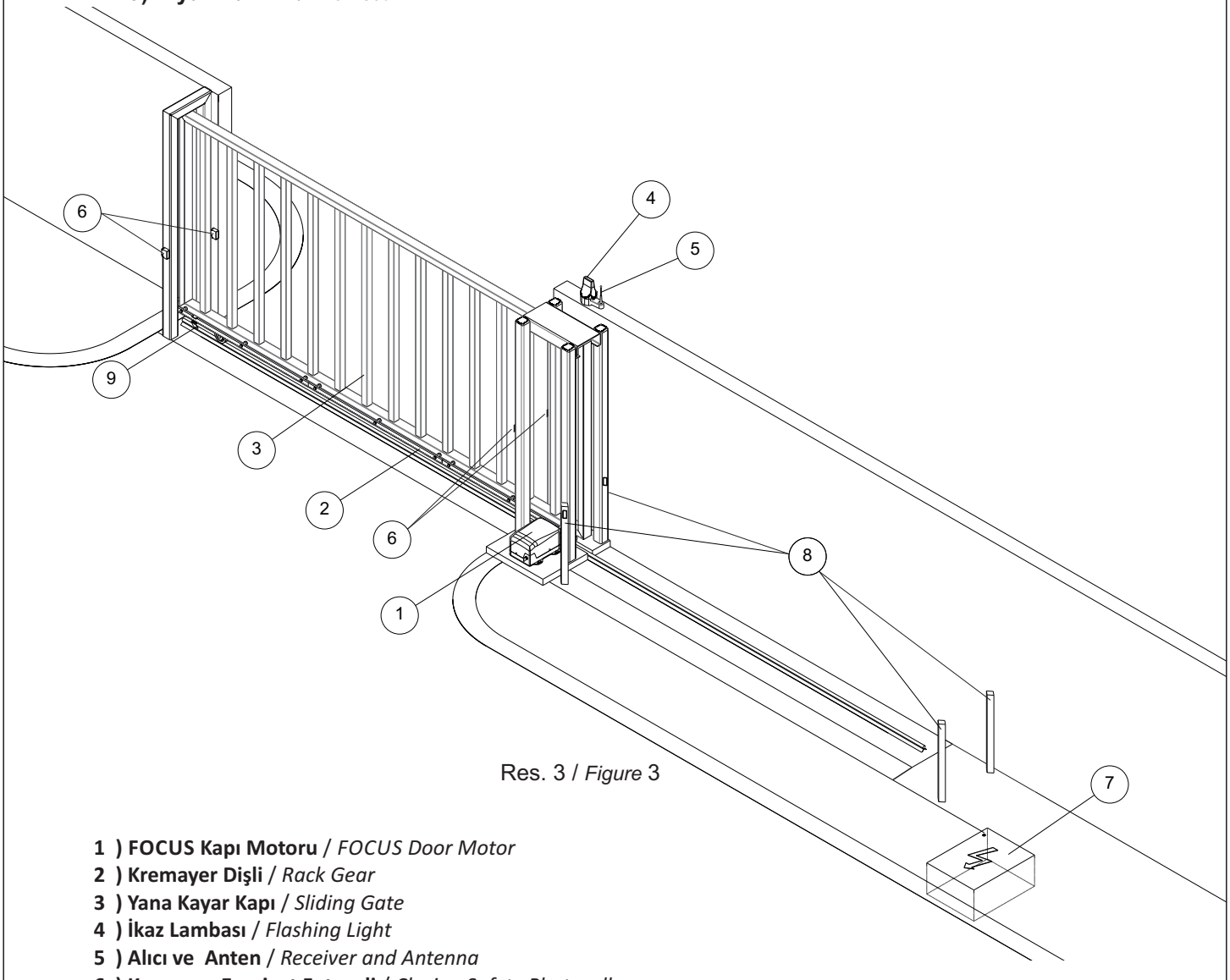

Res. 3 / *Figure* 3

1) FOCUS Kapı Motoru / *FOCUS Door Motor*
2) Kremayer Dişli / *Rack Gear*
3) Yana Kayar Kapı / *Sliding Gate*
4) İkaz Lambası / *Flashing Light*
5) Alıcı ve Anten / *Receiver and Antenna*
6) Kapanma Emniyet Fotoseli / *Closing Safety Photocell*
7) Enerji Panosu / *Energy Panel*
8) Açılma Yönü Arka Emniyet Fotoseli / *Back Safety Photocell*
9) Güvenlik Stoperi / *Safety Stopper*

10 Montaj Yükleme
Installation Loading

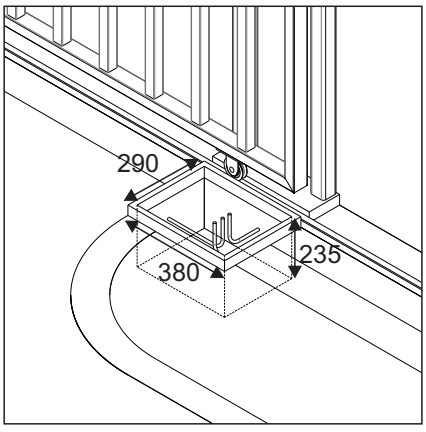

Res. 4 / *Figure* 4

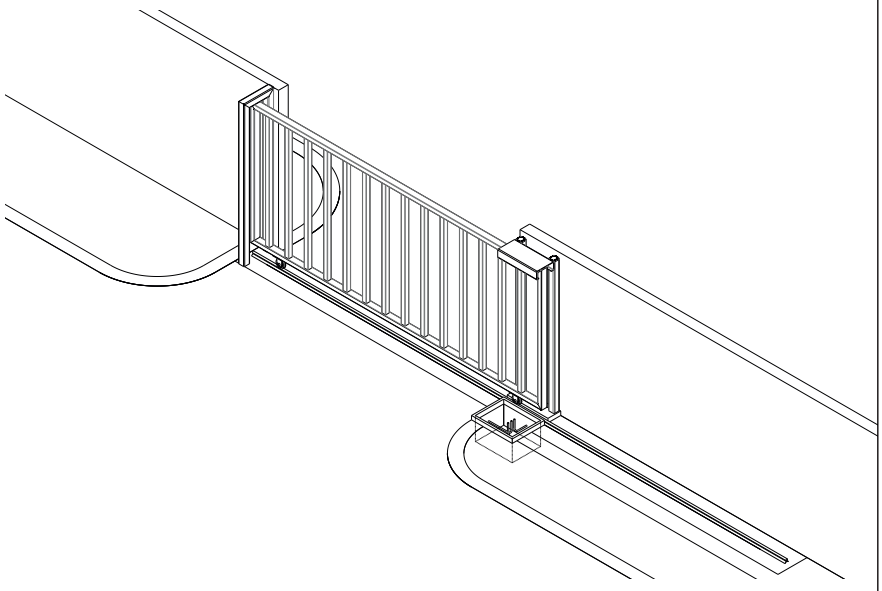

***Resim 4*'de verilen ölçülere göre çukur kazarak fotosel, enerji ve ikaz lambası kablolarını boru içerisinden çekerek bu noktaya getirin.**

Dig a hole according to the measurements as given in Figure 4, pull the photocell, energy and the warning lamp cables through the pipe, to place them to that point.

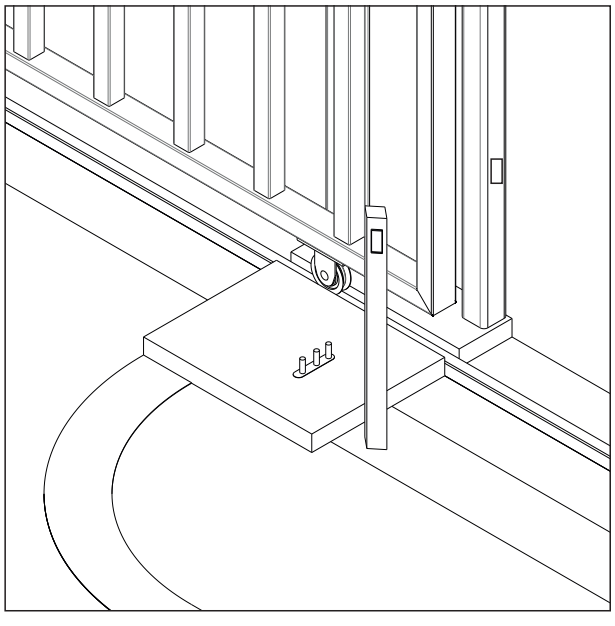

Res. 5 / *Figure* 5

Kabloları, kablo çıkış yerinden çıkarın. *Resim 5*

Remove the cables from cable output place. Figure 5

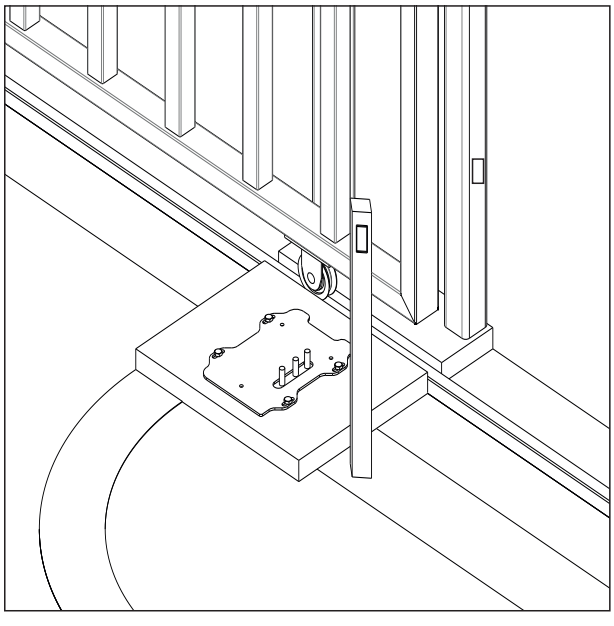

Res. 6 / *Figure* 6

Montaj plakasını uygulama yerine uygun sabitleme aparatları ile tutturun. Mevcut kabloların zarar görmemesine dikkat edin. *Resim 6*

Attach the mounting plate to the implementation point with appropriate fixtures. Pay attention that existing cables are not damaged. Figure 6

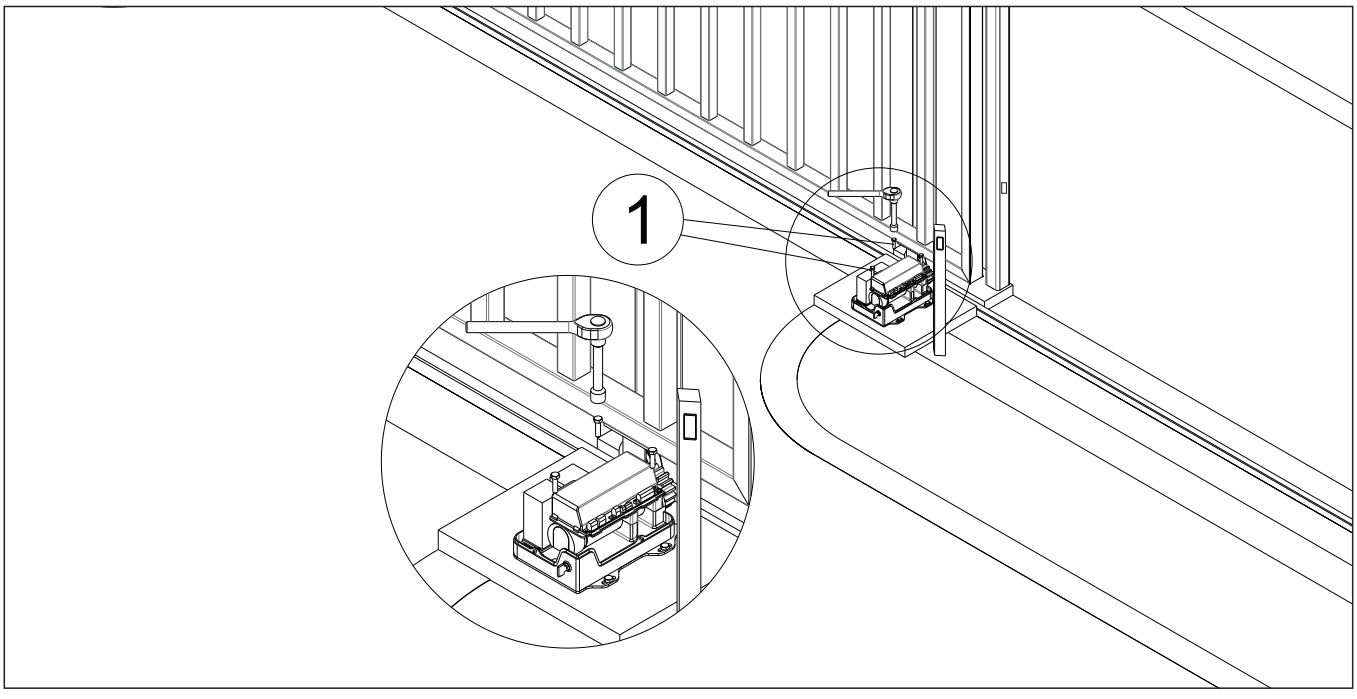

Res. 7 / *Figure* 7

FOCUS Yana Kayar kapı mekanizmasını, montaj plakası üzerine yerleştirin. Resim 7

Place the Focus slideslip door mechanism on the plate. Figure 7

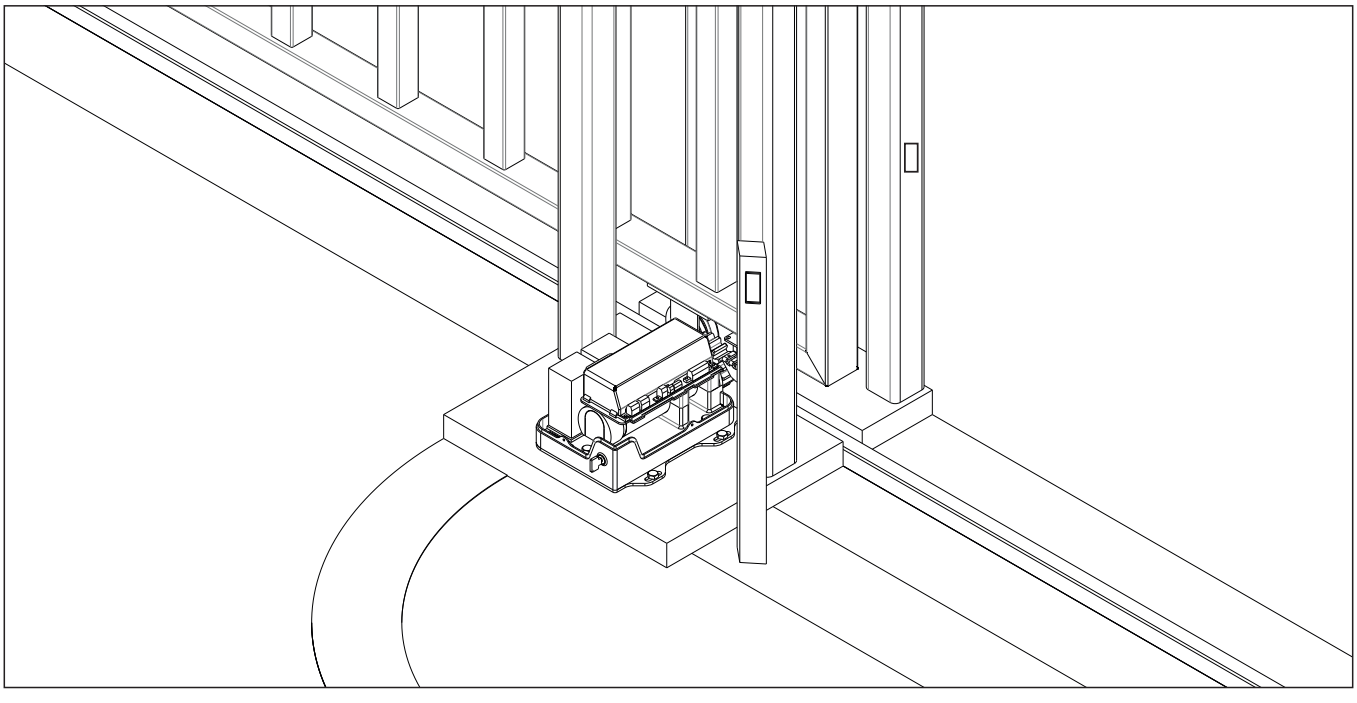

Res. 8 / *Figure* 8

Mekanizmanın ölçülerini kontrol ederek, sabitleme vidalarını sıkın. *Resim 8*

By controlling the dimensions of the mechanism, tighten the fixing screws. Figure 8

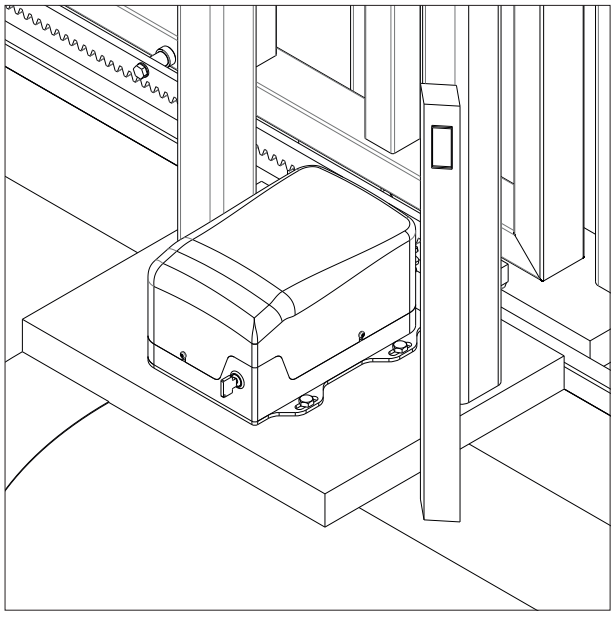

Res. 9 / *Figure* 9

Kremayer dişliyi sabitlerken, kapıyı manuele almak için anahtarı yerine takın ve saat yönünde çevirin.
Resim 9

When tightening the control rack, place in the key to take the gate for manual operation and turn it clock-wise.
Figure 9

ÖNEMLİ / *IMPORTANT*

Kremayer dişliyi sabitlerken, pinyon dişli ile kremayer dişli arasında 1mm çalışma boşluğu bırakın.
Resim 10

While tightening the control rack, leave 1mm operation gap between the pinion and control rack. Figure 10

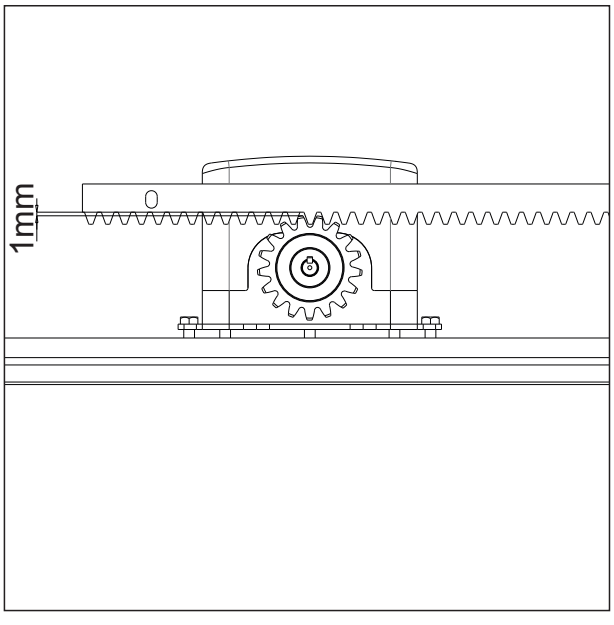

Res. 10 / *Figure* 10

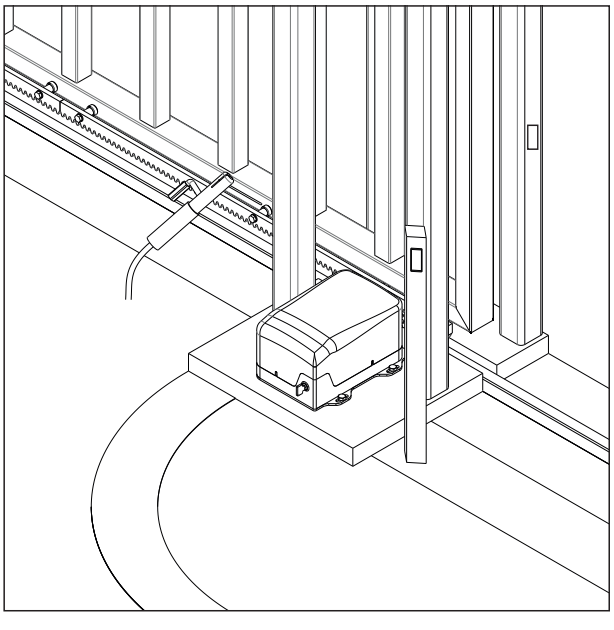

Res. 11 / *Figure* 11

Kremayer dişlileri, resimde görüldüğü şekilde kapı üzerine kaynatın. ***Resim 11***

Not: Fazla kaynak kapının eğilmesine neden olur.

Weld control racks onto the gate as seen on the Figure. Figure 11

Note: Over wild could bend the door.

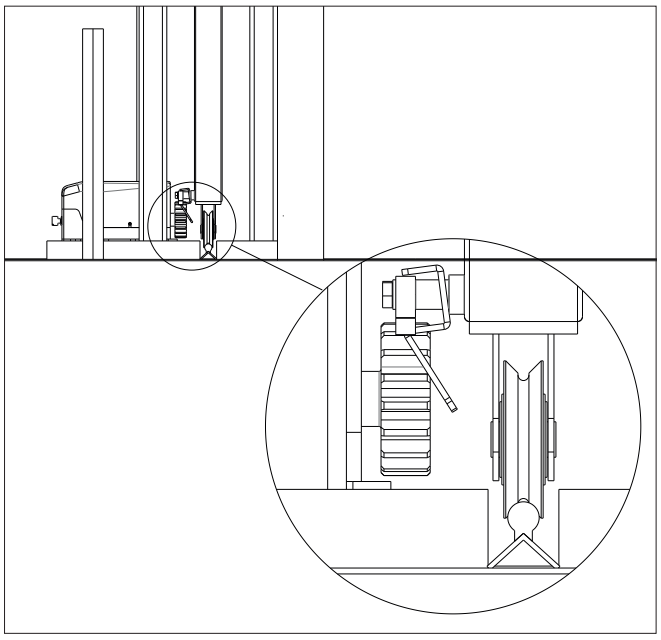

Güvenlik stoperini, kapının her iki ucunada resimde gösterildiği gibi kremayer dişlisine geçirin. Resim 12

Mount the security stoppers at both ends of the door to the rack as shown figure. Figure 12

Not: Kapı tam açık ve tam kapalı konumdayken pinyon dişlinin güvenlik stoperine temas etmesi gerekir. Stoperin konumunu buna göre belirleyin.

Not: Kapı tam açık ve tam kapalı konumdayken pinyon dişlinin güvenlik stoperine temas etmesi gerekir. Stoperin konumunu buna göre belirleyin.

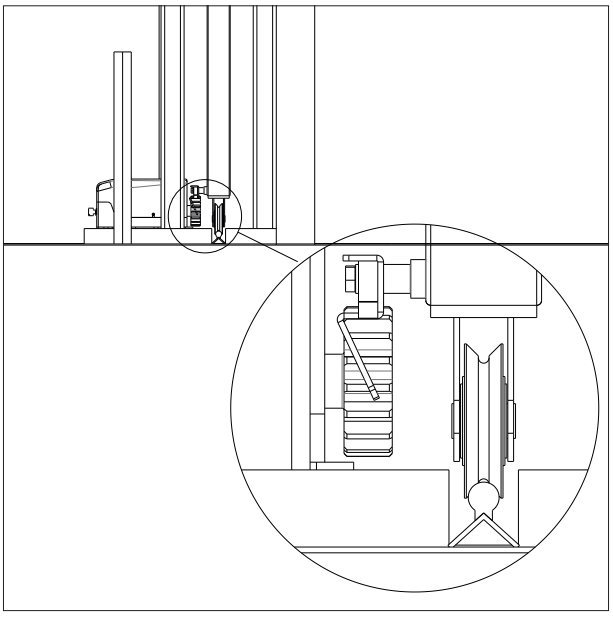

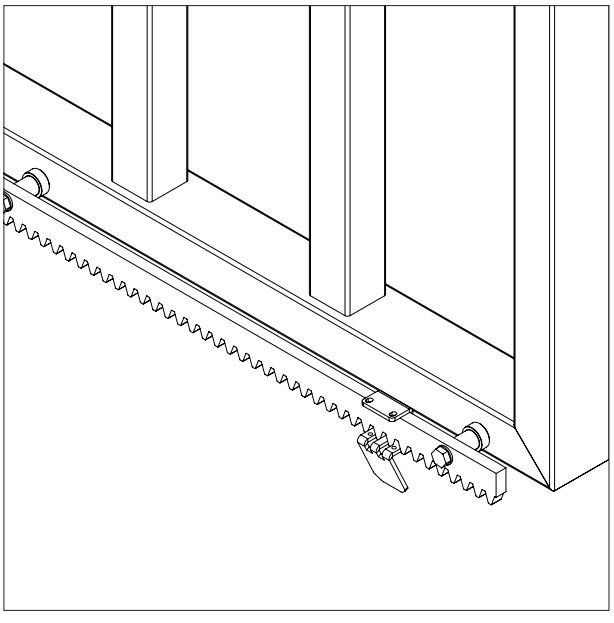

Ardından stoperi resimdeki gibi kremayere tam yaslayın. Resim 13

Res. 13 / *Figure* 13

Then, stopper must be lean on to the rack as shown. (Fig. 13)

Kutu içeriğinden çıkan civataları stoperin üst kısmından takarak stoperi sabitleyin. Resim 14

Insert and tighten the bolts in the box from the top of the stopper. Resim 14

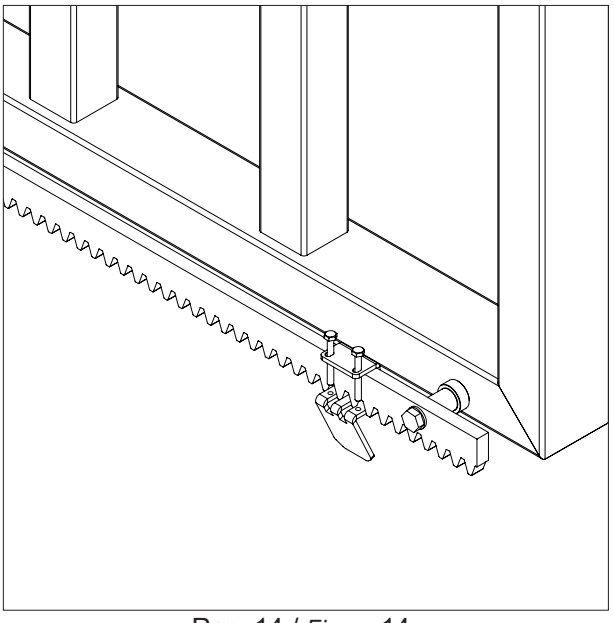

Res. 14 / *Figure* 14

11 GTX 1024 Kontrol Panel
GTX 1024 Control Panel

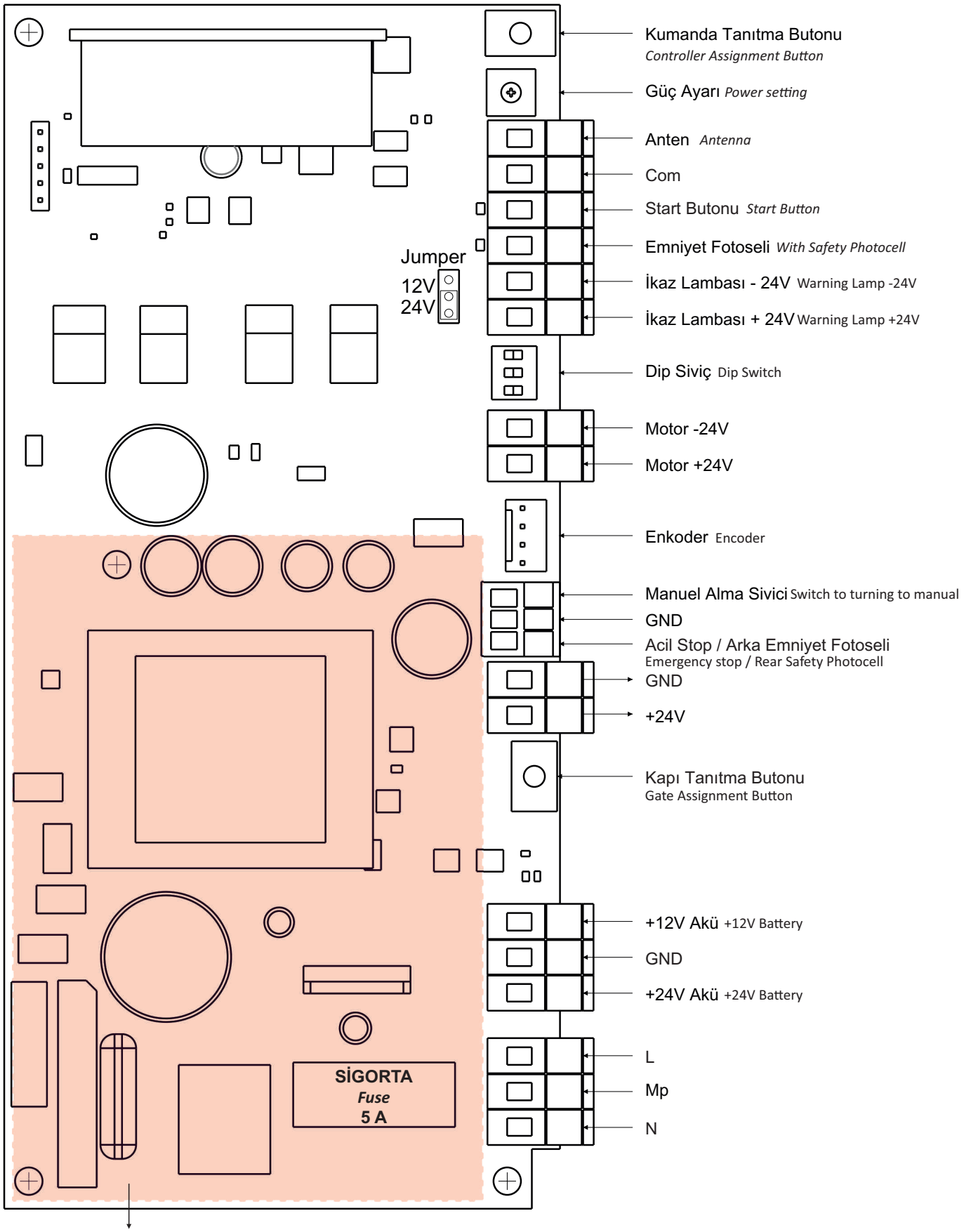

YÜKSEK GERİLİM TEHLİKELİ BÖLGE
Enerji varken çıplak el ile temas etmeyin.

HIGH VOLTAGE DANGER ZONE
Do not touch the bare hand when energy is active.

TEHLİKE / *DANGER*

1.Enerji Girişi / *Energy Entry*

Kapı operatörü 220 - 230V ~ ±10% 50-60Hz monofaze elektrik enerjisi ile çalışmaktadır. Sisteme 16A sigorta üzerinden elektrik verin. Sistemin sağlıklı çalışması için topraklama kablosunu mutlaka bağlayın.

Gate operator operates with 220-230V ~ ±10% 50-60Hz single-phase electric energy. Feed the system with electricity over a 16A fuse. In order to operate the system in a sound way, connect the grounding cable.

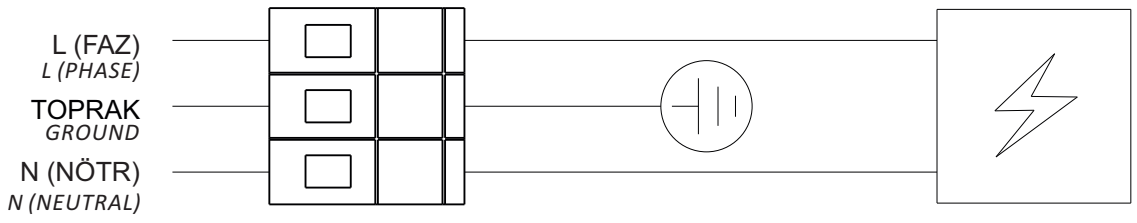

2.Akü Bağlantısı / *Battery Connection*

12V Akü Bağlantısı

Sistemde 1 adet akü kullanılcak ise aşağıdaki şekilde görüldüğü gibi bağlayın.

12V Battery Connection

If the system is to be used with 1 battery, connect it as seen below.

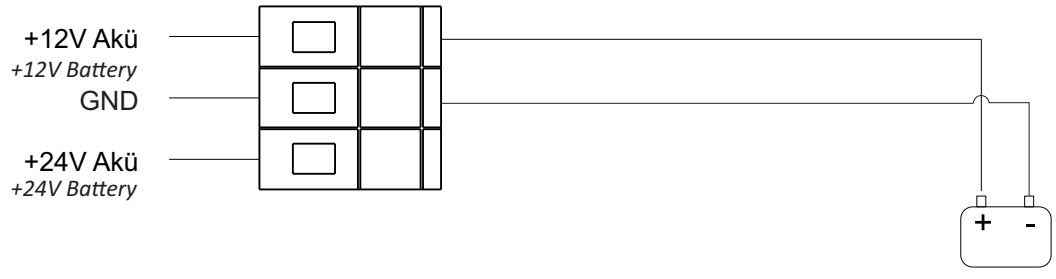

24V Akü Bağlantısı

Sistemde 2 adet akü kullanılcak ise aşağıdaki şekilde görüldüğü gibi bağlayın.

24V Battery Connection

If the system is to be used with 2 batteries, connect them as seen below.

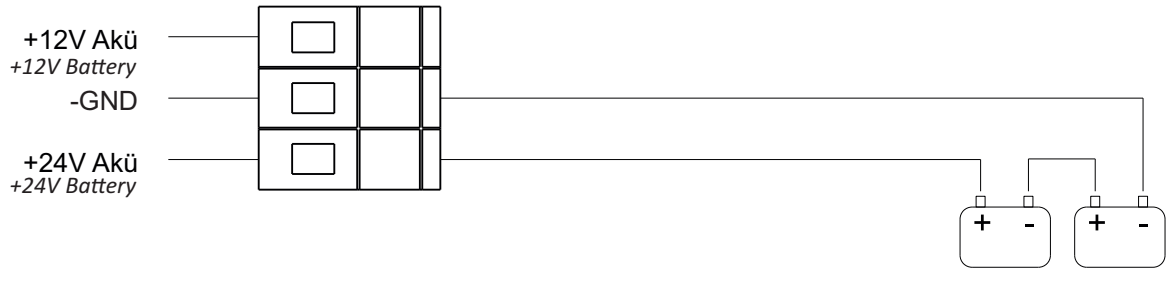

3. Reset Butonu / *Reset Button*

* Kapıya ilk enerji verildiğinde,
* Kapının açılma ve kapanma mesafesi yeniden programlanmak istenildiğinde kullanılır.

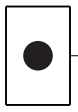

Kapı Tanıtma Butonu
Gate Assignment Button

** When first energy is given to the gate,*
** When the opening and closing distance is requested to be re-programmed.*

4. Kapı Programlama / *Gate Programming*

Kapının çalışma mesafesini programlamak için aşağıdaki işlemleri sırası ile uygulayın.

1. Motor manuel durumda iken kapıyı 15-20cm açın.
2. Motoru otomatik konuma alın.
3. Sisteme enerji verin.
4. Kapı, kapanma yönünde yavaş hızda hareket eder. Kapanma sırasında ikaz lambası devamlı olarak yanar. Kapı, kapanma konumunu belirleyen stopere dayanıp durur.
5. Tanıtma Butonuna 1sn basılı tutun.
6. Kapı, kapanma konumunu belirleyen stopere yavaş hızda dayanıp konumunu hafızaya aldıktan sonra açılma yönünde hareket eder. Kapı, açılma işlemini yaparken ikaz lambası hızlı flaş yaparak yanar. Kapı, açılma konumunu belirleyen stopere dayanıp konumunu hafızaya aldıktan sonra 5 sn kadar bekleyip normal hızda kapıyı kapatır. Kapı kapanırken ikaz lambası bu sefer hızlı yanıp söner. Kapı kapandıktan sonra ikaz lambası 5sn boyunca çok hızlı flaş çakar, flaş durduktan sonra programlama bitmiş olur.

7. Yukarıdaki adımları sırasıyla uyguladıktan sonra sistemi kullanmaya başlayabilirsiniz.

Not :Ürünün kapıyı açma ve kapatma mesafesi maksimum 7 metredir. Motor, kapının açma kapama mesafesini hafızaya almak için önce yolu kapatır. Açarken mesafeyi ölçer ve maksimum 7 metrede durur. Dolayısıyla 7 metreden uzun olan kapı kullanıldığında, yolu tamamen açamaz kapının fazla olan kısmı yolu kapatmaya devam etmiş olur.

Not 2: Akü bağlı olsa bile şebeke gerilimi bağlı değilken kapı tanıtımı yapılamaz.

Not 3: Programlama (kurulum) tamamlandıktan sonra kapı açık pozisyonda kalmış ise dip siviç 1'i "ON" konumuna alın, sistem tekrar kurulum moduna gelip kapı yönünü ayarlayacaktır.

For programming the gate operation distance, process respectively as given below.

1. Open the gate 15-20cm while the motor is set to manual.
2. Take the motor to automatic mode.
3. Give energy to the system.
4. The gate will move at a low speed towards closing. During closing, the warning lamp will flash. The gate will stop by leaning to the stopper, that determines the closing position.
5. Keep the gate assignment button pressed for 1 second.
6. After having leaned at a slow motion to the stopper, that determines the closing position and recorded such position, the gate will move to open. While the gate opens, the warning lamp will flash quickly. When the gate leans to the stopper that defines the opening distance and records such position, it will wait for 5 seconds and then close the gate at normal speed. This time, during the closing of the gate, the warning lamp will flash quickly. After the gate closes, the warning lamp will flash very fast for 5 seconds. After the flash stops, the programming will have been completed.

7. Upon having applied above listed steps respectively, you can start to use the system.

Note : The product's opening and closing distance of the gate is 7 meters. In order to store the gate opening closing distance, the motor first closes the way. When opening, it measures the distance and stops at maximum 7 meters. Therefore, when a gate is used, which is longer than 7 meters, it will not be able to open the way entirely, so that the excess part of the gate will continue to close the way.

Note 2: Even if the battery is connected, the door cannot be can not be set when the mains voltage is not connected.

Note 3: If the door remains in the open position after programming (installation) is completed, set dip switch 1 to ON, the system will return to installation mode and adjust the door direction.

5. Manuele Alma Anahtarlı Siviç Bağlantısı / *Switch Connection with Manual Mode Switch*

Anahtarlı sivicin açık kontaklarını aşağıdaki şekilde gösterildiği gibi bağlayın.

Connect open contacts of the switch with key as indicated in below Figure.

Acil Durum Dur Butonu

Acil dur butonunun kapalı kontak uçlarını aşağıdaki bağlantıda görüldüğü gibi bağlayın. Buton kullanılmayacak ise bu iki uc arasına köprü atın.

Emergency Case Stop Button

Connect the closed contact pins of the Emergency Case Stop Button as in below given connection. If the button is not to be used, bridge these two ends.

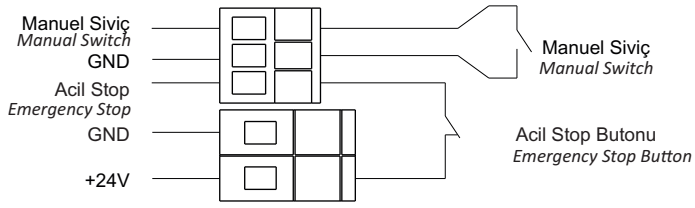

24V Besleme Çıkışı

Alıcı, Fotosel, v.b. aksesuarları buradan besleyin.

24V Feeding Output

Feed receiver, photocell etc. Accessories from here.

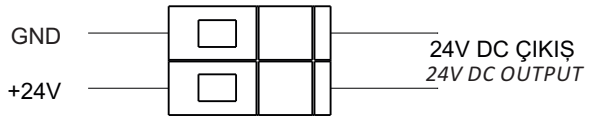

Otomatik Kapama Süresini Ayarlama

1. Kapı kapalı pozisyonda beklerken 3 numaralı dip sivici ON konumuna alın.

2. Kapıyı kumanda veya buton ile açın.

3. Kapı açıldıktan sonra ikaz lambası 1'er sn. aralıklar ile yanar. Her yanma ve sönme 1sn ye eşittir.

4. İstenilen süre kadar bekledikten sonra kumanda veya butona basın, otomatik kapanma süresi hafızaya alınmış olur.

Not: Otomatik kapama süresini değiştirmek için kapı kapalı pozisyonda beklerken 3 numaralı dip sivici OFF konumuna getirip 3 sn bekledikten sonra yukardaki işlemleri tekrarlayın.

Setting Automatic Closing Time

1. When the gate waits at closed position, set dip switch number 3 to ON position.

2. Open the gate with controller or button.

3. After the gate is open, the warning lamp will flash at an interval of 1 second. Each blinking and fading are equal to 1 second.

4. After having waited for the requested period, push the controller or button, thus the automatic closing period will have been stored.

Note: To change automatic closing period, change dip switch number 3 to OFF position while the gate is in closed condition, wait for 3 seconds and then repeat above given steps.

Tek Açıl Modunda Otomatik Kapama Süresini Ayarlama

1. Kapı kapalı pozisyonda beklerken 2 numaralı dip sivici ON konumuna alın.

2. Kapıyı kumanda veya buton ile açın.

3. Kapı açıldıktan sonra ikaz lambası 1sn. aralıklar ile yanar. Her yanma ve sönme 1 saniyeye eşittir.

4. İstenilen süre kadar bekledikten sonra kumanda veya butona basın, otomatik kapanma süresi hafızaya alınmış olur.

Not: Tek açıl otomatik kapama süresini değiştirmek için kapı kapalı pozisyonda beklerken 2 numaralı dip sivici OFF konumuna getirip 3 sn bekledikten sonra yukardaki işlemleri tekrarlayın.

Setting Automatic Closing Period at Single Open Mode

1. While the gate waits at closed position, change the dip switch number 2 to ON position.

2. Open the gate with controller or button.

3. After the gate opens, the warning lamp will flash at 1 second intervals. Each blinking and fading are equal to 1 second.

4. After having waited the requested period, press the controller or button to store the automatic closing period.

Note: To change the Single Opening Automatic Closing Period, while the gate is waiting in closed position, take the dip switch number 2 to OFF position, wait for 3 seconds and repeat above given steps.

6. Motor Bağlantısı / *Motor connection*

Motor kablolarını aşağıdaki şekilde gösterildiği gibi bağlayın.

Connect the cables of the motor as indicated below.

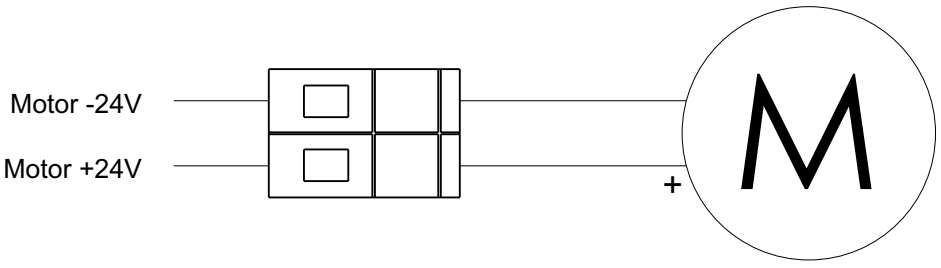

7. İkaz Lambası ve Anten Bağlantısı / *Connection of the Warning Lamp and Antenna*

Sistemde kullanılacak ikaz lambası 24V ise klemensin arkasında bulunan jumperi 24V kısmına takın.
İkaz lambasını bağlarken + ve - uçlara dikkat edin.

Connect the warning lamp 24V to be used in the system to the jumper 24V on the back of the terminal. When connecting the warning lamp, pay attention to + and – ends.

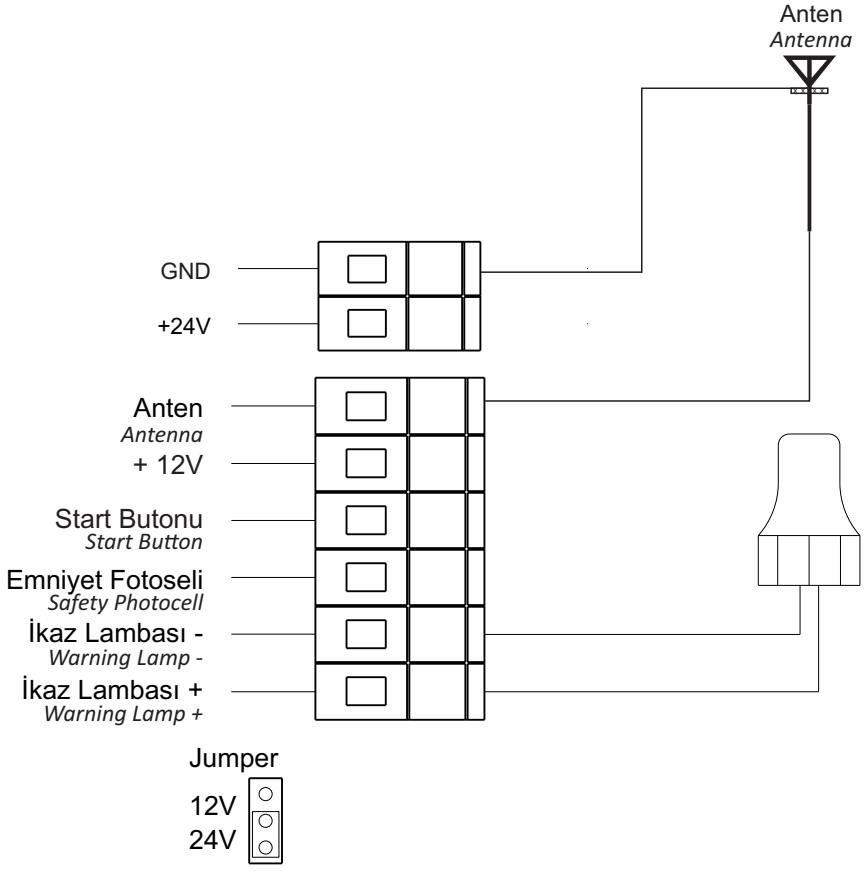

8. Harici Alıcı Bağlantısı
External Receiver Connection

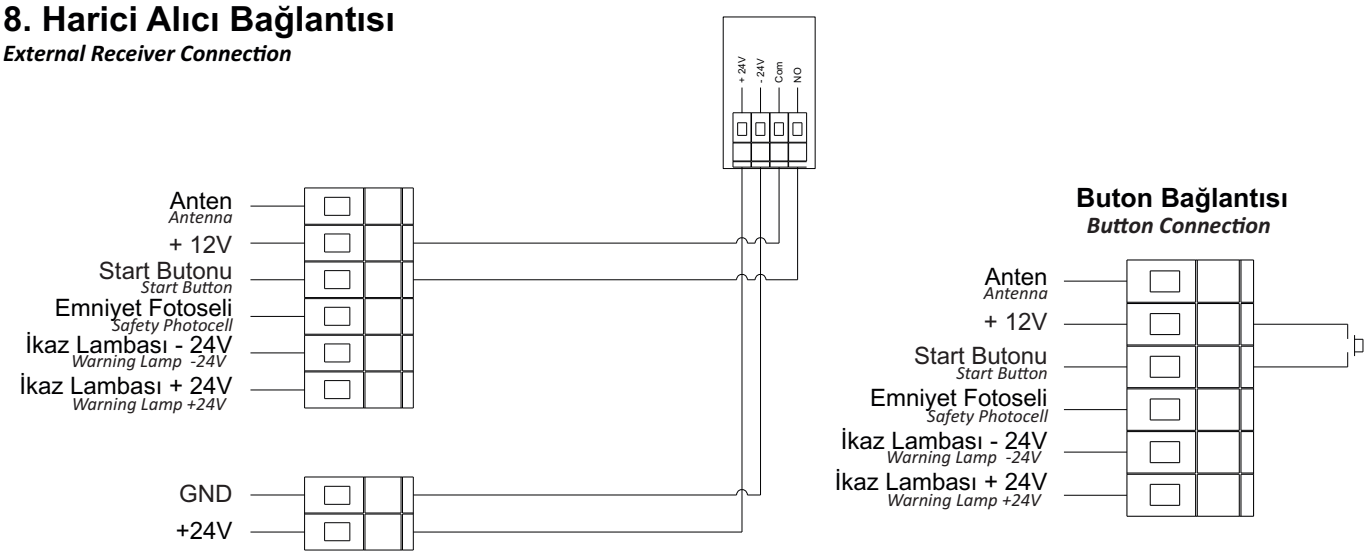

9. Kapanma Emniyet Fotoseli Bağlantısı (RX - TX)
Karşılıklı emniyet fotoseli RX ile TX ara mesafesi en fazla 8 metre olmalıdır.

Connection of Closing Safety Photocell (RX-TX)
The distance between the interrelated safety photocell RX and TX should be maximum 8 meters.

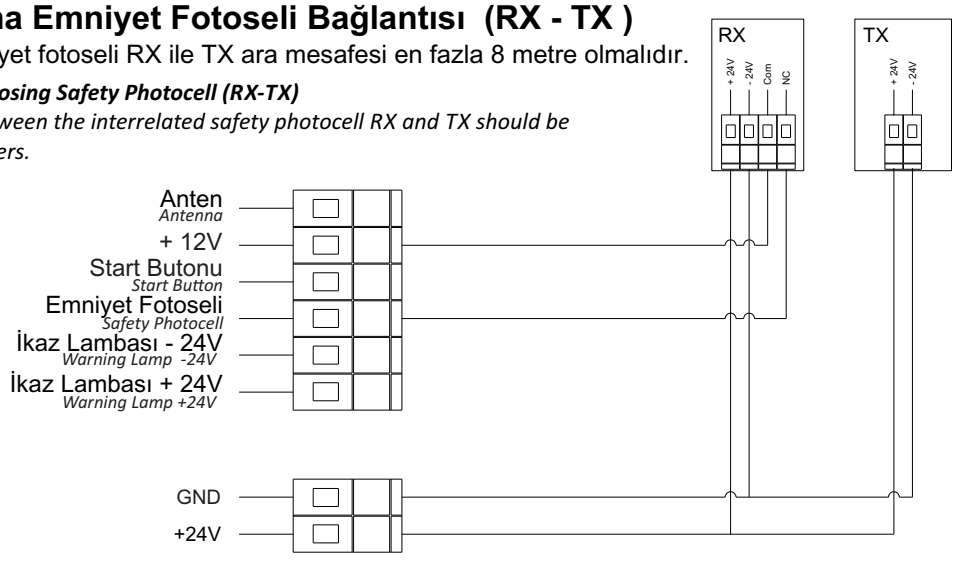

10. Kapanma Sick Reflektörlü Emniyet Fotoseli Bağlantısı
Emniyet fotoseli devresi ile reflektör ara mesafesi en fazla 6 metre olmalıdır.

Connection of Safety Photocell with Closing Sick Reflector
The distance between the safety photocell circuit and reflector should be maximum 6 meters.

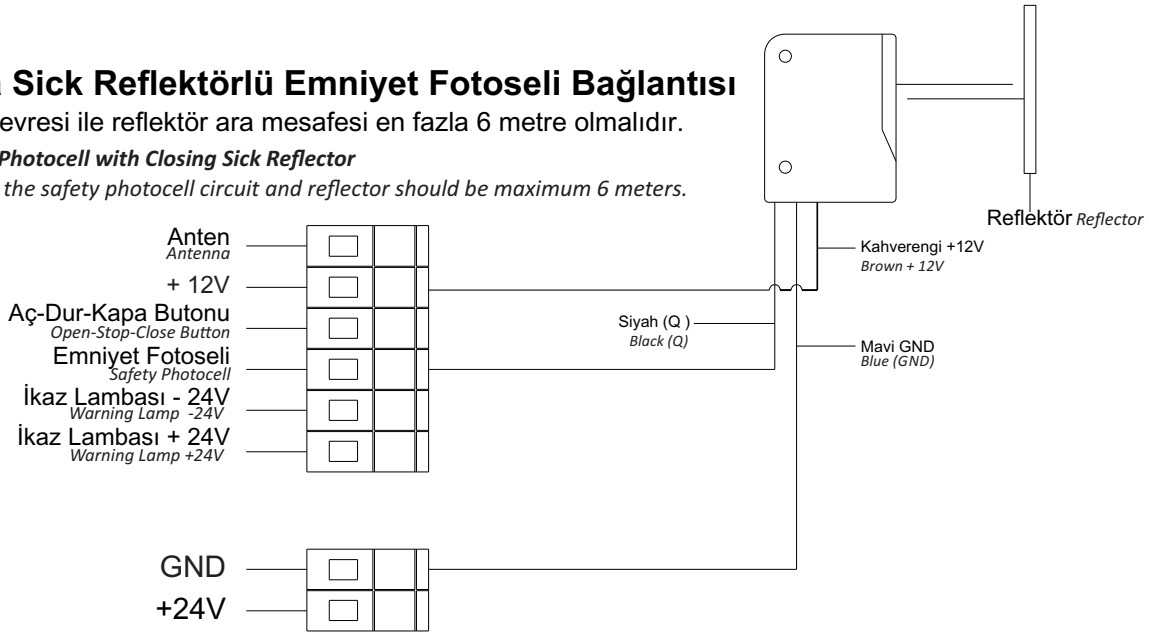

11. Açılma Emniyet Fotoseli Bağlantısı (RX - TX)

Karşılıklı emniyet fotoseli RX ile TX ara mesafesi en fazla 8 metre olmalıdır.

Connection of Opening Safety Photocell (RX-TX)

The distance between the interrelated safety photocell RX and TX should be maximum 8 meters.

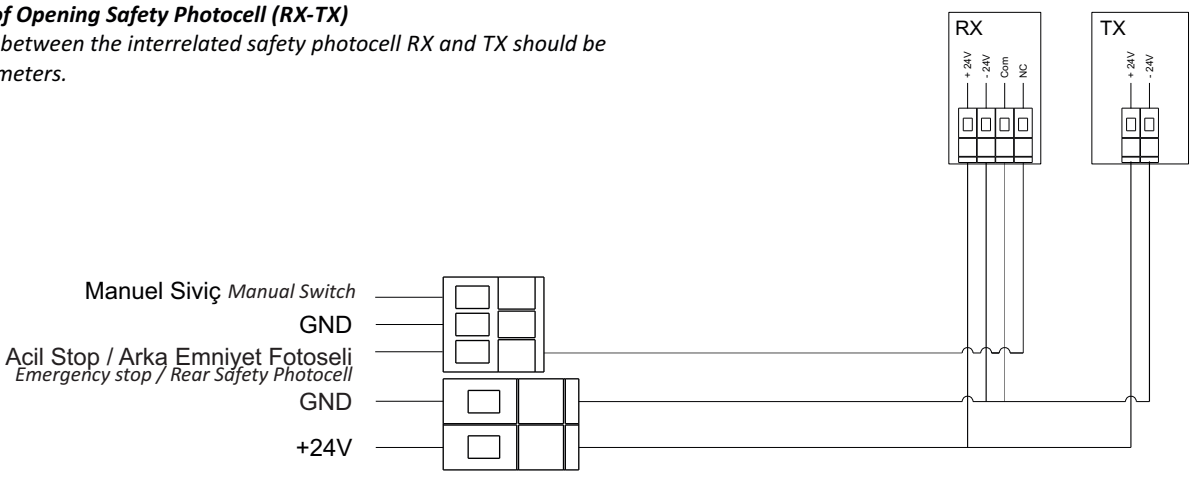

12. Açılma Sick Reflektörlü Emniyet Fotoseli Bağlantısı

Emniyet fotoseli devresi ile reflektör ara mesafesi en fazla 6 metre olmalıdır.

Connection of Safety Photocell with Opening Sick Reflector

The distance between the safety photocell circuit and the reflector should be maximum 6 meters.

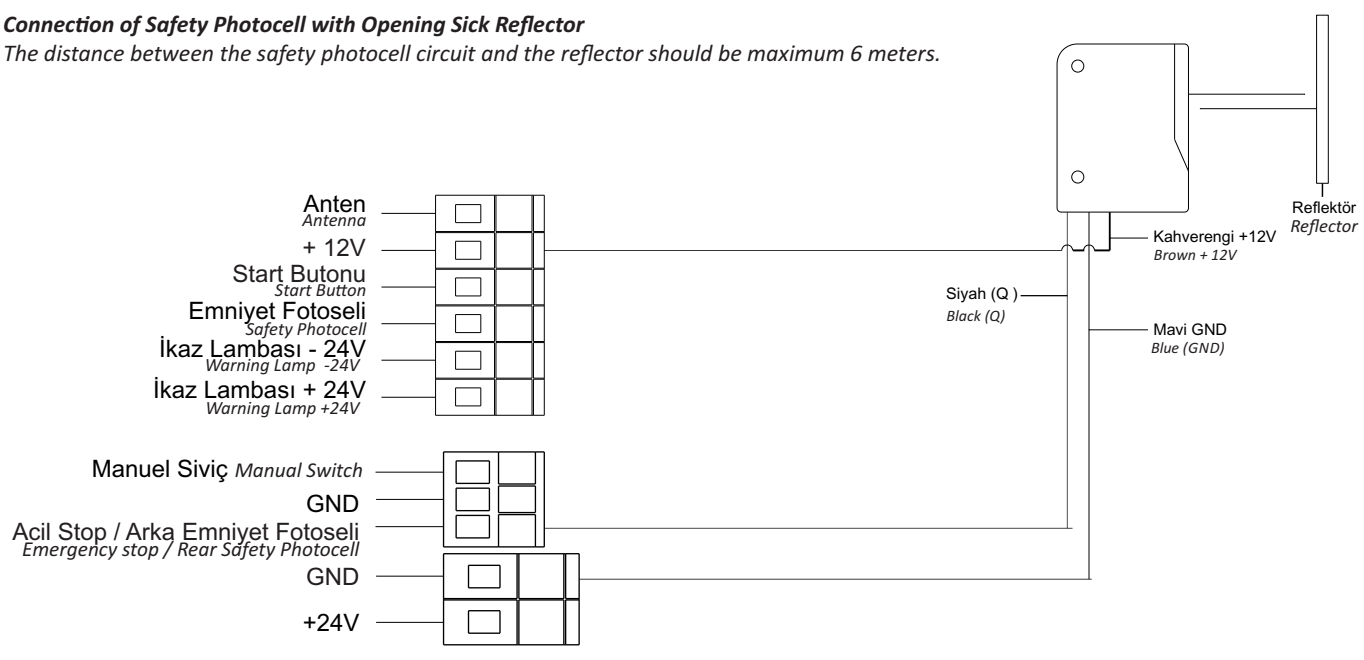

13. Kumanda Tanıtma Butonu / *Control Coding Button*

Sistem üzerindeki dahili alıcı kartına kumandayı tanıtmak için butona basın ve ardından kumandanın tanıtmak istediğiniz tuşuna basın. Alıcının hafızasını silmek için motorun elektiriğini kesin ve butona basılı tutarken elektriği verin. 8 saniye bekledikten sonra butonu bırakın.

To program the control to the internal receiver card on the system, press the button and then press the button, you want to assign for the control. To delete the memory of the receiver, cut the electricity of the motor and give electricity while keeping the button pressed. After having waited for 8 seconds, release the button.

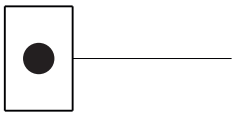

Kumanda Tanıtma Butonu
Control Coding Button

14. Güç Ayarı / *Power Setting*

Motorun gücünü açmak için güç ayar potunu saat yönünde çevirin.

Uyarı: Kapının arasına sıkışan bir canlıyı algılamak ve zarar gelmesini önlemek için mutlaka güç ayarını hassas biçimde ayarlayın.

To launch the power of the motor, turn the power setting pot in clockwise.
***Warning:** To sense any living stuck between the gate and prevent it from being hurt, you should set the power with precision.*

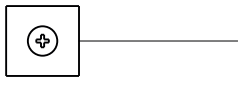

Güç Ayarı
Power Setting

15. Dip Siviç / *Dip Switch*

Dip Siviç
Dip Switch

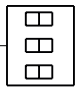

1 Numaralı Dip Siviç - Motor Yön : Motor yönünü ters çevirmek için dip siviç konumunu değiştirin (Otomatik kapama ve emniyet fotoseli yönünü ters çevirir). Kapı otomatik olarak programlama moduna geçer.

Not: Enerji yokken dip siviç 1!in konumu değiştirilmemelidir.

2 Numaralı Dip Diviç - Tek Açıl : Tek açıl modunu aktif etmek için dip sivici ON yapın, pasif etmek için OFF yapın.

3 Numaralı Dip Siviç - Otomatik Kapama : Otomatik kapamayı aktif etmek için dip sivici ON yapın, pasif etmek için OFF yapın.

Dip Switch Number 1 – Motor direction: To reverse the motor direction, change the position of the dip switch. (Reverses the direction of automatic closing and safety photocell)

Dip Switch Number 2 – Single Open: To activate Single Open mode, turn the dip switch to ON, to set it to passive, turn it to OFF.

Dip Switch Number 3 – Automatic Closing: To activate automatic closing turn the dip switch to ON, to deactivate turn it OFF.

UZAKTAN KUMANDANIN ALICIYA TANITILMASI

ASSIGNING THE REMOTE CONTROLLER TO THE RECEIVER

SW1 ve SW2 veya B1 ve B2 Alıcının kanal tanıtma butonlarıdır.
Channel assignment buttons of SWL and SW2 or B1 and B2 receivers.

BİLGİ
INFO

Alıcının birinci (SW1 veya B1) kanalına kumandayı tanıtmanız gereklidir.
You must assign the controller to the first (SW1 and BI) channel of the receiver.

- **Alıcı üzerindeki SW1 veya B1 veya Anakart üzerindeki TEACH tanıtma butonuna basılı tutun.**
  Keep pressed the assignment button "TEACH" on SW1 or BI on the receiver or on the main card.

- **Alıcı üzerindeki led yanınca butona basmayı bırakın.**
  When the LED on the receiver lights, stop pressing the button.

- **Alıcı üzerindeki led yanarken kumandanın tanıtmak istediğiniz butona basın**
  While the LED on the receiver lights, press the button you want to assign on the controller.

- **Tanıtma işlemi tamamlanmıştır.**
  The assignment is completed.

Alıcının hafızasının silinmesi / *Erasing the receiver's memory*

- **SW1 veya B1 butonuna basılı tutun /** *Keep pressing SW1-B1 button*
- **LED1 ledi yanıp sönene kadar bekleyin /** *Wait until LED1 led is on and off*
- **Silinme işlemi tamamlanmıştır /** *Erasing process is completed*

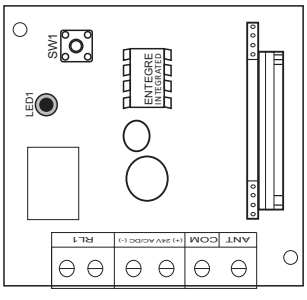

TCR01 Harici Alıcı
TCR01 External Receiver

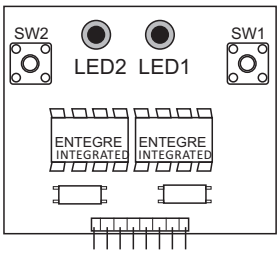

WHITE ROSE Dahili Alıcı
WHITE ROSE Built-in Receiver

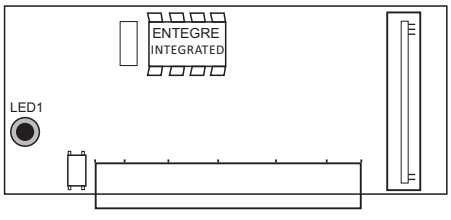

GTX 1024 Dahili Alıcı
GTX 1024 Built-in Receiver

S2 Kumandanın Şifrelenmesi - *Coding of S2 remote control*

Kumandanın arka kapağını açın **şekilde gördüğünüz gibi dip siviçleri ON veya OFF yapın dip siviçleri değişik şekillerde kodlayarak 1024 değişik kod elde edebilirsiniz. /**

Open the control's back cover *Make dip switches on or off as shown, you can get 1024 different codes by coding dip switches in various ways.*

R4 Kumandanın Şifrelenmesi - *Coding of R4 remote control*

R4 Kumandalar rolling kodlu kumandalardır, kopyalanamazlar. R4 kumandanın kendine has programlama cihazı vardır, cihazsız programlanamazlar. Firmamızdan alacağınız programlama cihazının kullanım özellikleri, kullanma kılavuzunda yazmaktadır./ *R4 controllers are rolling coded controls, they can't be copied. R4 control has a unique programming device which you can have from our company, they can't be programmed without this device. Operating principles of the programming device are given in the user manual.*

R4 Kumanda
R4 Remote Control

S4 Kumanda
S4 Remote Control

S2 Kumanda
S2 Remote Control

S4 Kumandanın Şifrelenmesi

Kumanda üzerinde bulunan alt iki butona aynı anda basılı tutup, led sürekli yanıp-sönme hareketine geçinceye kadar elinizi çekmeyin.

Led yanıp-sönme hareketine geçtiğinde elinizi çekin. Kodlama menüsüne girilmiştir.

Kodlama menüsünde üst kısımda yer alan sol-sağ butonları ile 8 bitlik kodlama işlemi yapılmaktadır.

1. Bit: Sol üst buton “1", sağ üst buton “0"
2. Bit: Sol üst buton “1", sağ üst buton “0"
3. Bit: Sol üst buton “1", sağ üst buton “0"
4. Bit: Sol üst buton “1", sağ üst buton “0"
5. Bit: Sol üst buton “1", sağ üst buton “0"
6. Bit: Sol üst buton “1", sağ üst buton “0"
7. Bit: Sol üst buton “1", sağ üst buton “0"
8. Bit: Sol üst buton “1", sağ üst buton “0"

BİLGİ
INFO

Kodlama sırasında üstteki butonlardan herhangi birine basıldığında o “Bit” in değerini (0 veya 1) kaydedip bir sonraki “Bit”e geçilir. 8 bit de kodlandığında led söner ve kumanda kullanıma hazır hale geçer.

Coding of S4 remote control

Press and hold the two buttons at the bottom on remote control, do not pull your hand until the LED is continuously flashing.

Pull out the hand when the LED flashes. Encoding menu is entered.

8-bit coding is performed with the left-right buttons at the top of the coding menu.

1. *Bit: Top left button "1", Top right button "0"*
2. *Bit: Top left button "1", Top right button "0"*
3. *Bit: Top left button "1", Top right button "0"*
4. *Bit: Top left button "1", Top right button "0"*
5. *Bit: Top left button "1", Top right button "0"*
6. *Bit: Top left button "1", Top right button "0"*
7. *Bit: Top left button "1", Top right button "0"*
8. *Bit: Top left button "1", Top right button "0"*

Pressing any of the top buttons during encoding will save o "Bit" (0 or 1) and move to the next an "Bit". When 8 bits are encoded, the LED goes out and the remote controller is ready for use.

S4 Kumanda
S4 Remote Control

TEKNİK VERİLER
TECHNICAL DATAS

FOCUS		
Elektromekanik yana kayar kapı operatörü kontrol paneli *Control Panel for Electro mechanical Sliding Gate Operator*		220 - 230V ~ ±10% 50/60 Hz Monofaze *220 - 230V ~ ±10% 50/60 Hz Monophase*
		FOCUS
Çalışma voltaj aralığı *Range of operation voltage*	V	220/240V 50/60 Hz
Motor gerilimi *Motor power supply*	V	24V
Güç *Power*	W	50
Ortalama akım *Average current*	A	2
Pinyon dişli modül *Pinion tooth module*	Mod.	4
Redüktör yağı *Lubrication*	Tipi *Type*	Gres *Grease*
Çalışma sürekliliği *Duty cicle*	%	100
Çalışma ortam sıcaklığı *Operating temperature*	˚C	-20 +70
Koruma sınıfı *Degree of protection*	IP	54
Hız *Speed*	m/min	17
Paket ölçüleri *Dimensions*	mm	215 x 423 x 143
Ortalama paket ağırlığı *Nominal weight*	kg	6
Maksimum kapı ağırlığı *Max. gate weight*	kg	600
Maksimum kapı uzunluğu *Max. gate length*	cm	700

Kontrol Panellerin Özellikleri
Characteristics Of The Control Panels

FOCUS	
Elektromekanik yana kayar kapı operatörü kontrol paneli *Control Panel for Electro mechanical Sliding Gate Operator*	220 - 230V ~ ±10% 50/60 Hz Monofaze *220 - 230V ~ ±10% 50/60 Hz Monophase* FOCUS
Otomatik kapama *Automatic closing*	✓
Yavaş kalkış ve duruş *Slow opening and closing*	✓
Kapı uzunluğunu tanıma *Gate the length recognition*	✓
Aç - dur, kapa - dur butonu *Step function (open - stop - close - stop)*	✓
Stop butonu *Total stop button*	✓
Kapanma yönü emniyet fotoseli *Closing to safeyt photocells*	✓
İkaz lambası *Flashing light*	✓
Sadece açıl (tek açıl) *Full open*	✓
Güç ayarı *Power setting*	✓
Dahili Alıcı *Internal receiver*	✓
Harici Alıcı *External receiver*	O
Fotoselde durup geri açma *Safeyt photocell selector stop end opening*	✓
Akü girişi *Battery input*	✓
Sıkışma algılama *Compacting detection*	✓
Kapı ağırlığını otomatik algılama *Automatic door weight detection*	✓
Enerji geldiğinde otomatik kapatma *Automatic shut down when the power is on*	✓
Sıkışma algıladığı noktayı kontrollü geçme *Controlled passing for the point where the compaction is detected*	✓
Manuel kullanım *Manuel Use*	✓

Bulunan Özellikler (✓)
Features Available

Bulunmayan Özellikler (-)
Feature That Are Not Available

Opsiyonel (O)
Optional

Kapı Açma ve Kapama

- Kapıyı açmak için kurulumu yapan personelin kumanda üzerindeki tanıttığı butona basın.
- Otomatik kapama aktif değil ise, kapıyı kapatmak için aynı butona tekrar basın.
- Kurulumu yapan personel otomatik kapama fonksiyonunu aktif etmişse, kapı belirlenen süre sonunda otomatik olarak kapanır.
- Otomatik kapamayı aktif ettirmek için kurulumu yapan firma ile iletişime geçin.

Güvenlik

- Kapı üzerindeki emniyet fotoseli kapı kapanırken araya giren bir cismin sıkışmasını önlemek için kapıyı durdurur ve geri açar.
- Kapı üzerindeki ikaz lambası, kapı hareket halindeyken uyarı flaşı yapar. İkaz lambası yanarken kapıya yaklaşmayın.

Bakım ve Arıza

- Kapının hareket ettiği rayı düzenli olarak temizleyin.
- Emniyet fotosellerinin camlarını düzenli olarak temizleyin.
- Kapının çalışmasında bir sorun varsa yetkili servis ile iletişime geçin.

İkaz Lambası

Kapı açılırken 0.5 saniye yanar, 2 saniye söner.

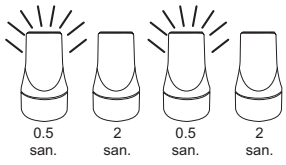

Kapı Açılıyor

Eğer sistemde iki adet akü bağlı ise elektrik kesildiğinde yanık kalma süresi kısa, sönük kalma süresi daha uzun olur.

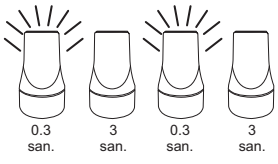

Kapı akü ile açılıyor (Sistemin elektriğini kontrol edin)

Kapı kapanırken kısa aralıklarla yanıp söner.

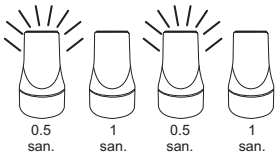

Kapı Kapanıyor

Sistemde iki adet akü bağlı ise elektrik kesildiğinde yanık kalma süresi kısa, sönük kalma süresi daha uzun olur.

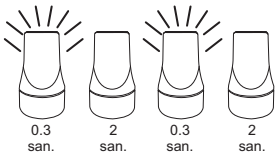

Kapı akü ile kapanıyor (Sistemin elektriğini kontrol edin)

- Kapı kapanırken veya açılırken bir engel algıladığında ikaz lambası 2 sn yanık kalır.
- Kapı tanıtma işleminde kapı açılma yönüne giderken ikaz lambası hızlı flaş yapar.
- Otomatik Kapama veya Tek Açıl modu aktif ise kapı açıldıktan sonra ikaz lambası belirlenen otomatik kapama süresi boyunca 1 sn aralıklar ile yanıp söner.

Gate Opening and Closing

- To open the gate, press the button on the controller, assigned by the staff carrying out the installation.
- If automatic opening is not active, re-press the same button to close the gate.
- If installation staff has activated the automatic closing function, the gate will close automatically at the end of the determined period.
- To activate the automatic closing contact installation company.

Safety

- The safety photocell on the gate will stop the gate to prevent any object to be stuck while gate is closing and re-open the gate.
- The warning lamp on the gate will flash to warn that the gate is moving. Do not approach the gate when the warning lamp is flashing.

Maintenance and Failure

- Clean the rail on which the gate is moving regularly.
- Clean the glasses of safety photocells regularly.
- If there is a problem regarding the operation of the gate, contact the authorised service.

Warning Lamp

It lights for 0,5 seconds while the gate opens and fades for 2 seconds.

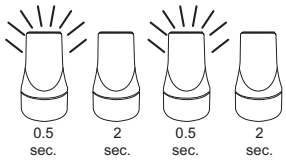

The gate opens

If 2 batteries are connected in the system, the light burning period will be short when electricity is cut off whereas the fading period will be long.

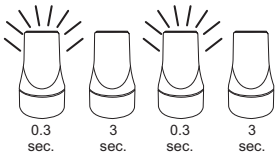

The gate opens with the battery (Check the electricity of the system)

While the gate closes, the light flashes in short intervals.

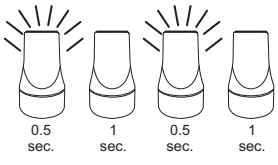

Gate Closes

If 2 batteries are connected in the system, the light burning period will be short when electricity is cut off whereas the fading period will be longer.

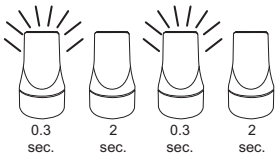

Gate closes with battery (Check the electricity of the system)

- While gate closes or opens, if a hindrance is sensed, the warning lamp will keep lighting for 2 seconds.
- For assigning the gate, while the gate moves towards opening, the warning lamp will flash quickly.
- When the Automatic Closing or Single Open mode is active, the warning lamp will blink in 1 second intervals throughout the determined automatic closing period.

SIKÇA SORULAN SORULAR
FREQUENTLY ASKED QUESTIONS

1- Kontrol karta hiç elektrik gelmiyor

- Motorun ve kontrol kartının üzerinde bulunan sigortayı kontrol edin.

2- Kapı açılıyor, kapanmıyor

- Fotoseli doğru beslediğinizi ve 24 volt enerjinin geldiğini kontrol edin. Fotosellerin birbirini gördüğünden emin olun. Bunu kontrol etmek için RX fotoselin önünde elinizi aşağı yukarı hareket ettirin. Fotosel ledi yanmıyorsa besleme yanlış.

- Fotosel bağlantısının şemada gösterildiği gibi bağlandığını kontrol edin.

3- Motor otomatik kapama yerine açma yapıyor ve açılırken fotosele girince kapama yapıyor.

- 1 nolu dip sivicin yönünü değiştirerek, tekrar kontrol edin.

4- Kapı açılırken duruyor.

- GTX 1024 Kontrol kart üzerinden POWER potunu (İtme gücü) saat yönünde biraz açın.

***5*- Kapı kapanırken durup geri gidiyor.**

- Fotosellerinizin birbirini net bir şekilde gördüğüne emin olun.

***6*- Kapı açılırken ortada durmuyor.**

- Kontrol kart üzerinden 2 nolu dip siviç OFF yapın (Aç dur kapa dur aç) pozisyonuna getirin.

7- İkaz lambası çalışmıyor.

- ikaz lambasını bağlarken artı ve eksiyi doğru bağladığınızdan emin olun.

1- ***No power is coming to the control card.***

- *Check the fuse on the motor and the control card.*

2- ***The door is opening but does not close.***

-Check and see if the photocell is fed properly and 24 volt energy is coming and ensure that the photocells see each other.
To check this, move your hand up and down in front of the RX photocell. If the lead of the photo is not on, the feding is not proper.

- Please check if the photocell connections are made as shown on the diagram.

3- ***The motor is opening in place of automatic closure and while opening is closing after entry into photocell.***

- *Please re-check the position of switch no:1 after change the direction of it.*

4- ***Door stops while opening.***

- *Open the POWER (pot) (driving power) a little clockwise over the GTX 1024 Control Card.*

5- Door stops and go back while closing.

- *Be sure that photocells see each other clearly*

6- The door do not stay in the middle while opening.

- *Place the deep switch no.2 into OFF position (open stop close stop open) over the Control Card*

7- ***Flashing lamp is not working.***

- *Ensure that the positive and negative ends are connected properly while connecting the warning lamp*

EU DECLARATION OF CONFORMITY

WHITE ROSE MOTOR SAN. VE OTOM. TIC. LTD. STI.

Organize Sanayi Bölgesi 9.Cadde No:1
Karaman / Turkey
Tel: 0090 338 2241360
Fax: 0090 338 2241446

That the following described machine in our delivered version complies with the appropriate basic safety and health requirements of the ec safety of Machinery Directive 2006/42/EC.

PRODUCT DESCRIPTION : SLIDING GATE MOTORS

MACHINE TYPE : FOCUS

RATINGS

APPLICABLE EU DIRECTIVES : Machinery Directive 2006/42/EC
CITY / DATE : Karaman / 30.07.2019
NAME : Musa AKGÜL
POSITION : General Manager
SIGNATURE :

WHITE ROSE MOTOR SANAYİ VE OTOMASYON TİC. LTD. ŞTİ.
Merkez: Organize Sanayi Bölgesi 9. Cad. No: 1 - KARAMAN
Tel: 0.338 224 13 60 Faks: 0338 224 14 46
Karaman V.D. 811 040 7975

GARANTİ BELGESİ
WARRANTY CERTIFICATE

İMALATÇI FİRMA
MANUFACTURER COMPANY

İmzası ve Kaşesi / *Signature and Stamp*

Ünvanı / *Title* : White Rose Motor ve Otomasyon San. Tic. Ltd. Şti.
Adres / *Address* : Organize Sanayi Bölgesi 9. Cad. No: 1- KARAMAN / TURKEY
Telefon / *Phone* : 00 90 (338) 224 13 60
Faks / *Fax* : 00 90 (338) 224 14 46
: :

WHITE ROSE MOTOR SANAYİ VE OTOMASYON TİC. LTD. ŞTİ.
Merkez: Organize Sanayi Bölgesi 9. Cad. No: 1 - KARAMAN
Tel: 0.338 224 13 60 Faks: 0338 224 14 46
Karaman V.D. 811 040 7975

Cinsi / *Type* :
Markası / Modeli / *Brand / Model* :
Seri No / *Serial No.* :
Teslim Tarihi Süresi / *Delivery Time* :
Azami Tamir Süresi / *Maximum Repair Time* : 30 İş Günü
Garanti Süresi / *Warranty Period* : 2 Yıl

SATICI FİRMA / *SELLER COMPANY*

Ünvanı / *Title* :
Adresi / *Address* :
Telefon / *Phone* :
Faks / *Fax* :
Fatura Tarihi / *Invoice Date* :
Tarih - İmza - Kaşe / *Date - Signature - Stamp* : ...../...../20.....

GARANTİ ŞARTLARI

1. Ürünün bütün parçaları dahil olmak üzere tamamı Firmamızın garantisi kapsamındadır.
2. Ürünün garanti süresi içerisinde arazalanması durumunda, tamirde geçen süre garanti süresine eklenir. Ürünün tamir süresi en fazla (30) iş günüdür. Bu süre, ürüne ilişkin arızanın servis istasyonuna, servis istasyonunun olmaması durumunda, ürünün satıcısı, bayii acentası, temsilciliği, ithalatcısı veya imalatcısından birine bildirim tarihinden başlar. Ürünün arızasının 15 iş günü içerisinde giderilmemesi halinde imalatçı veya ithalatçı ürünün tamiri tamamlanıncaya kadar, benzer özelliklere sahip başka bir ürünü tüketicinin kullanımına tahsis etmek zorundadır.
3. Ürünün garanti süresi içerisinde gerek malzeme ve işçilik gerekse montaj hatalarından dolayı arızalanması halinde, işçilik masrafı, değiştirilen parça bedeli ya da başka herhangi bir ad altında hiç bir ücret talep etmeksizin tamiri yapılacaktır.
4. Ürünün teslim tarihinden itibaren garanti süresi içinde kalmak kaydıyla bir yıl içerisinde aynı arızayı üçten fazla tekrarlaması veya farklı arızaların dörtten fazla çıkması sonucu üründen yararlanamamanın süreklilik kazanması tamir için gereken azami sürenin aşılması servis istasyonunun mevcut olmaması halinde sırayla satıcı, bayi, acentası, temsilciliği, ithalatçısı veya imalatçısından birinin düzenleyeceği raporla arızanın tamirinin mümkün bulunmadığının belirlenmesi durumunda, ücretsiz olarak değiştirme işlemi yapılacaktır.
5. Ürünün kullanma kılavuzunda yer alan hususlara aykırı kullanılmasından kaynaklanan arızalar garanti kapsamı dışındadır.
6. Doğabilecek sorunlar için Tüketici Hakları Müdürlüğü'ne başvurabilirsiniz.

GARANTİ KAPSAMINI BOZAN DURUMLAR

1. Tabii afetler (sel, deprem, terör olayları, yıldırım ve yangın), Cihazın dış yüzeyinin bozulması, kırılması, çizilmesi. Voltaj düşüklüğü veya yüksekliğinden meydana gelen arızalar. Tahmil, tahliye ve sevkiyat esnasındaki hasar görmesi.
2. Cihazların White Rose'un yetkili kılmadığı kişiler tarafından açıldığı tesbit edilmesi.
3. Satıcı firmanın kaşesi, satış tarihi ve fatura no.su bulunmayan Garanti belgeleri.

* Yukarıdaki maddelerden herhangi biriyle servise gelen cihazlar garanti dışı sayılıp ücrete tabidir.
* Satış tarihi yetkili elemanlarımız tarafından istenildiğinde fatura ile kanıtlanabilmelidir.
* Cihazı satın alan her müşteri yukarıdaki kuralları kabullenmiş addedilir.

TERMS OF WARRANTY

1.The product is under our Company's warranty including all this parts.
2.The period in which the product is under repair shall be added to the warranty period if the product breaks down under the warranty period
The term of repair is maximum 30 workdays. The term shall start at the date when the defect is reported to the service station, and the case
there is no such service station, to the seller, dealer, agency, repersentative office, importer, or the manufactorer/ producer of the product. İn
case the defect is not corrected within 15 workdays, the manufactorer/ producer or the importeris obligated to provide consmer another
product with similer specifications for use until the repair of the product is completed.
3.İn case the produts breaks down due to materials and workmanship or assembly. İt shall be reparied claiming no fees under cost of workmanship, cost of replaced parts or any other name.
4.İf the same defect in product occurs more than three times or differnet defects for more than four times within a year within the specified warranty period , if these defects cause continuous inability to utilize the product; if the maximum repair period is exceeded;and in caes is no service station, either the seller, dealer, agency, repersentative office, improter or manufacturer/ producer of the product respectively, issues a report stating that it is impossible ot repair the defect; then, the consmer shall be entitled to claim replacment of the product free of charge.
5. Damages and defetcts due to failure to use the product in accordance whith the user's manual are not guarenteed. The consmer may apply to the general Directorate for Protection of the Consmer and Competitiveness regarding issues that might arise.
6.The consmer may apply to the general Directorate for Protection of the Consmer and Competitiveness regarding issues that might arise.

WARRANTY EXCLUSIONS

1.Damages and defects due to the natural disasters (such as fire, flood, earthquake, lightening. Terrorism), damages and defects of the surface of the product. Damages and defects that have occurred during loading , unloading, transportation . The damages due to the high or low voltage.
2.Damages and defects due to assembly and maintenance made by those other than the technical service which authorized by WHITE ROSE.
3.Failuer to provide a Guarranty Certificate that bears the firm stamp of the seller Company, the purchase date, and the invioce number.

Motor ve Otomasyon San. Tic. Ltd. Şti.

Organize Sanayi Bölgesi
9.Cadde No:1 Merkez
KARAMAN / TÜRKİYE

Tel : +90 338 224 13 60
Fax : +90 338 224 14 46
Web : www.whiterose.com.tr
Mail : whiterose@whiterose.com.tr

Yasal Bildirimler

Bu belgedeki bilgiler önceden bildirilmeksizin değiştirilebilir.

White Rose bu materyalle ilgili olarak, bir malın satılabilirliği veya belirli bir amaca uygun olması konusunda zımni garantiler de dahil ancak bunlarla sınırlı kalmamak üzere, hiçbir garanti vermemektedir.

White Rose burada yer alan yanlışlıklardan veya bu belgenin hazırlanması, işlevi veya kullanılmasıyla ilgili olarak arızi veya sonuç olarak ortaya çıkabilecek zararlardan sorumlu değildir.

Bu belgenin hiçbir bölümü, önceden White Rose'un yazılı izni olmaksızın fotokopiyle çoğaltılamaz veya başka bir dile çevrilemez.

Legal Notifications

The information within this document may be amended without any prior notice.

White Rose does not make any implied warranty included but not limited of merchantability or fitness for a particular purpose concerning this material.

White Rose is not liable against the losses arisen incidentally or consequentially from mistakes made hereby or issuing this document, its function or usage.

None of this document or a part of it may not be reproduced or duplicated or translated to any other language without prior written consent of White Rose.

ISO 9001 CERTIFIED · OHSAS 18001 · ISO 14001 · TSE-HYB · CE · TÜV CERT DIN EN ISO 9001:2015 Certificate Registration