MANTAR BARİYER SİSTEMLERİ

hem kullanışlı, hem güvenli

GENT STREET W1
Superdry

HAYATTA ÖNEM VERDİĞİNİZ HERŞEYİN KONFORU VE GÜVENLİĞİ İÇİN

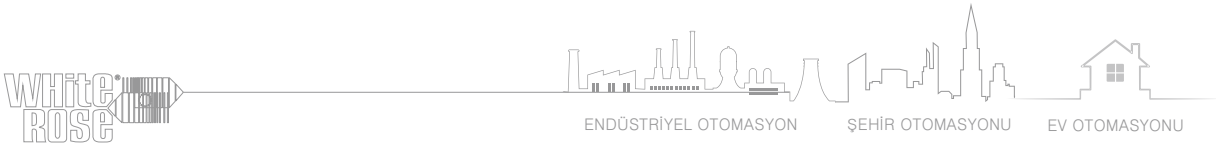

Biz kendimize hep şu soruyu soruyoruz; İnsanların konfor ve güvenliğini aynı anda nasıl sağlayabiliriz? Evet aslına bakarsak konfor ve güvenlik zıt iki kelimedir... Bizler bu iki kelimeyle harikalar meydana getiriyoruz, biraz bilgi, biraz zeka ve yetenek bizim insanlığa hizmet yolundaki en önemli anahtar kelimelerimiz. Bu anahtar kelimelerle konforu ve güvenliği aynı kareye sığdırdık ve ortaya White Rose çıktı. Biz White Rose olarak sürekli sorguladık, insanları ürünlerimize değil ürünlerimizi insanlara uygun kıldık. Neydi ihtiyaçları, gündelik yaşamlarında nasıl onların yanında olabilirdik? Tüm bu soruları önce profesyonel ekibimiz ile tartıştık daha sonra insanlarımızın ihtiyaçlarını gözlemleyerek cevaplayabildik.

Bu yüzden üç ana başlık altında modern teknolojimizi insanların konforu ve güvenliği için kullandık. Endüstriyel Otomasyon, Şehir Otomasyonu ve Ev Otomasyonu ürünlerimizle, sorguladığımız tüm kavramların cevaplarını elde ettik ve bugün Türkiye'de tek, Dünyada sayılı firmaların arasına girdik. Sizlere sunduğumuz üstün teknoloji ürünlerimizi tanımaya başlamaya karar verdiğiniz için teşekkür ederiz.

ANILARINIZDA YER ALACAK KADAR SAMİMİ VE GÜVENLİ

MANTAR BARİYER SİSTEMLERİ NEDİR?

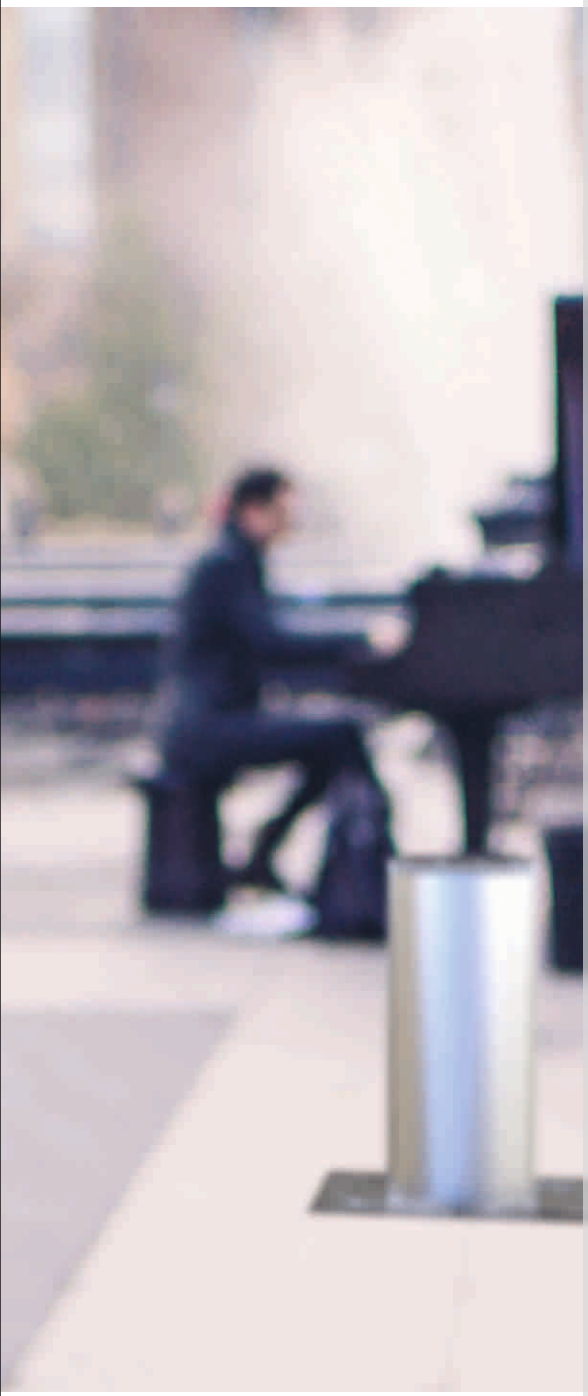

İnsanları koruyan güvenlik ürünlerimizin bir bölümüdür. Mantar Bariyerler hem estetik, hem güvenli olmalarıyla dikkat çekmektedir. Sağlamlığını çoğu kez ıspatladığımız Mantar Bariyerler hidrolik olarak üretilebildiği gibi, manuel olarakta üretilen ürünlerimizdendir. Mantar bariyerler diğer güvenlik ürünlerimiz gibi şehrinize ve güvenliğinize değer verir. Hidrolik mantarlarımız tepesindeki led ışıklarıyla uygulandığı ortama değer katar ve bu normal kişi ve araçlarıda yanlışlıkla oluşabilecek kazalara karşı uyarıcı özelliğe sahiptir. Zemine yanyana ve belirli aralıklarla uygulanırlar ve yerden yukarıya doğru çıkıp yolu araç geçişine kapatarak o bölgede geçiş izni ve güvenliğini sağlamaktadırlar. Ayrıca şehirlerin tarihi bölgelerindeki turistik değeri olan yerlerin yayalaştırma projelerinde rol alarak o bölgelerin araç trafiğine kapatılıp daha güvenli hale getirilmesinde en çok tercih edilen teknolojik ve profesyonel sistemlerdir.

ZAMANIN DEĞERİNİ BİLİYORUZ...

Hayat, zamanla yarışın baş aktörüdür. Biz zamanımızı iyi kullanıp zamanınızı almamak için çalışıyoruz. Mantar Bariyer çeşitlerimiz sizi zamandan tasarruf ettirmeyi başaracak yapıda geliştirildi. 3-6 saniye arasında açılabilen Hidrolik Mantar Bariyerler sizi bekletmeyi sevmez. Kapanırken de aynı özveriyi göstermesi güvenliğin tekrar kısa sürede ele alındığının kanıtıdır. Yıllardır her türlü ihtiyaca cevap vermesi için sürekli geliştirdiğimiz Mantar Bariyerler, zaman geçtikçe aynı özveri ve yenilenen teknoloji sistemiyle kullanıcılarını memnun etmeyi bilmiştir.

TEKNOLOJİMİZE HAYRAN KALACAKSINIZ

● Mantar Bariyer ● Hidrolik Ünite ● Trafik Lambası ● Loop Dedektör

GÜVEN VEREN TEKNOLOJİ

Tüm Mantar Bariyer sistemlerimizi daha detaylı tanımak sizin tüm ihtiyaçlarınızı çözecektir. Bunun için sizi web sitemize davet ediyoruz.

www.whiterose.com.tr

SİZE SUNDUĞUMUZ;
EN ÜST DÜZEY GÜVENLİK

page 9

TANK KOMPAKT SERİSİ
MANTAR BARİYER

page 11

TANK PL SERİSİ
MANTAR BARİYER

page 14

TANK PS SERİSİ
MANTAR BARİYER

page 16

PANZER SERİSİ
MANTAR BARİYER

page 22

SAFE SERİSİ SABİT
MANTAR BARİYER

page 24

SBL – 1 SABİT
MANTAR BARİYER

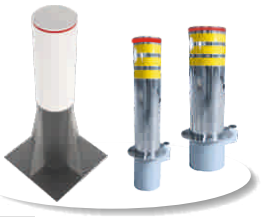

page 26

SABİT VE MANUEL
MANTARLAR

ENDÜSTRİYEL OTOMASYON ✓ ŞEHİR OTOMASYONU ✓ EV OTOMASYONU ✓

TANK KOMPAKT SERİSİ MANTAR BARİYER

bütünleşmiş tasarım

Modern tasarım ve sağlamlığıyla ön plana çıkan Tank Kompakt Serisi, güvenliği sağlamasının yanı sıra üst kısmında yüksek lümenli dış etkenlere karşı son derece dayanıklı uyarı led sistemi mevcuttur. Diğer mantar bariyer sistemlerine göre kontrol sistemi kendi içerisinde akuple edildiğinden dolayı ünite kabininin dışarıda bulunmasını engellemekte ve bu sayede görsel kirliliği ortadan kaldırmaktadır.

üstten bakış

ürün bilgileri

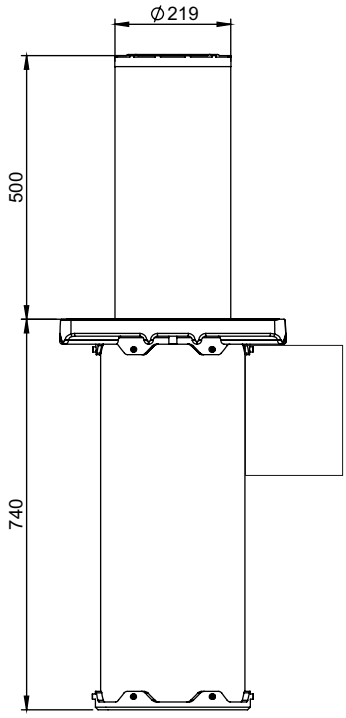

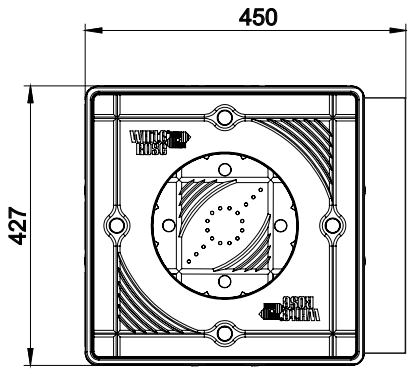

Type	TANK COMPACT SERIES
Working system	Hydraulic
Motor power	0,33 Kw
Working pressure min.	10 Bar
Working pressure max.	30 Bar
Power supply	220V / 50-60 Hz
Rising speed	10 cm / sec
Lowering speed	20 cm / sec
Moving cylinder nominal diameter	220 mm
Moving cylinder height	500 mm
Moving cylınder thickness	10 mm
Protection class	IP 67
Type of use	intensive - live average 2.000.000 movements - 2000 movements/day
Impact resistance (without deformation)	150.000 J
Breakout resistance	700.000 J
Operation temperature	-20 +70
Hydraulic pump	Built - in

GÜVEN VEREN
TEKNOLOJİ

Tüm Mantar Bariyer sistemlerimizi daha detaylı
tanımak sizin tüm ihtiyaçlarınızı çözecektir. Bunun için
sizi web sitemize davet ediyoruz.
www.whiterose.com.tr

ENDÜSTRİYEL OTOMASYON ✓ ŞEHİR OTOMASYONU ✓ EV OTOMASYONU

TANK PL SERİSİ MANTAR BARİYER

süreklilik

Tank PL Serisi Mantar Bariyerler trafiğin aksamaması için 4–6 saniye arasında açılabilecek ve elektrik kesintilerinde yolu manuel olarak açabilecek şekilde standart olarak tasarlanmıştır. Opsiyonel olarak acil durumlar için 1 saniyede yolu kapatacak şekilde de üretilmektedir.

üstten bakış

ürün bilgileri

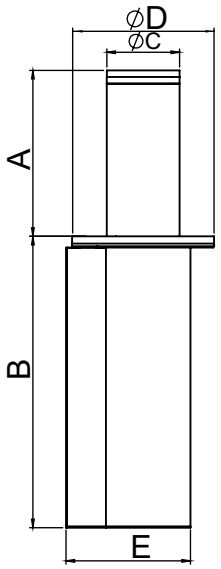

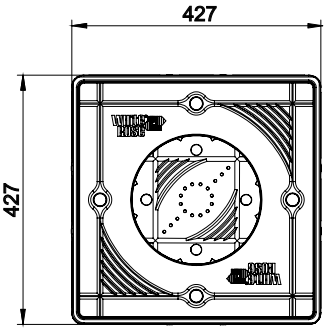

Hareketli Kısım	A / mm	B / mm	C / mm	D / mm	E / mm
50 Açılır	500	850	220	416	375
60 Açılır	600	950			
70 Açılır	700	1050			
80 Açılır	800	1150			
90 Açılır	900	1250			
100 Açılır	1000	1350			

Tip	TANK PL SERİSİ					
Boyutlar	500x220x8mm					
Model	**TPL-1**	**TPL-2**	**TPL-3**	**TPL-4**	**TPL-5**	**TPL-6**
Mantar bariyer sayısı	1'Li	2'Li	3'Lü	4'Lü	5'Li	6'Lı
Hareketli kısım	6mm ST37 Çelik boru üzeri, 2mm 316 kalite paslanmaz					
Çalışma sistemi	Hidrolik					
Güç kaynağı	380 V 3 Faz 50/60 Hz					
Kontrol ünitesi	T-mag kontrol ünitesi veya (opsiyonel PLC)					
Çektiği akım	2,1 A	3,5 A	6,6 A		8,2 A	11,2 A
Motor gücü	0,75 KW	1,5 KW	3 KW		4 KW	5,5 KW
Açma kapama süresi	4-6sn					
Çalışma sürekliliği	100%					
Mantar başına kaldırma gücü	750 Kg					
Limit siviç tipi	Ayarlanabilir motor çalışma süresi					
Çalışma basıncı minimum	20 Bar					
Çalışma basıncı maksimum	75 Bar					
Manuel açma	Küresel vana ile					
Manuel kapama	Opsiyonel el pompası					
Hidrolik yağ tipi	32 veya 46 numara hidrolik yağ					
Mantar ral rengi	Polisaj paslanmaz çelik					
Uyarıcı ışık	Üst şapka içerisine özel dizayn edilmiş led sistemi					
Hidrolik hortum	3/8 r2 330 bar					
Çalışma sıcaklığı	-20°C min +70°C max					
Mantar bariyer ağırlığı	110 Kg	110 Kg x 2	110 Kg x 3	110 Kg x 4	110 Kg x 5	110 Kg x 6

BİZİM İÇİN ÖNEMLİ SİZİN İÇİN GÜVENLİ OLAN PARÇALARI BİR ARAYA GETİRDİK

Bu işinde uzman pistonlar yüksek güvenlik için 65mm olarak tasarlanıp, hortum kırılmaları ve sızdırmalarına karşı özel valf sistemi ile donatılmıştır. Road Blocker'ın göz bebeği bu parça 2750 kg kuvvete kadar dayanıklıdır.

Sistemin adeta damarı görevini üstlenen 3/8 R2 330 Bar hidrolik hortum, kırılmalara ve sızıntılara karşı dayanıklı olmasının yanısıra Road Blocker'ınızla birlikte uzun yıllar çalışmaya hazır, kesintisiz performans parçasıdır.

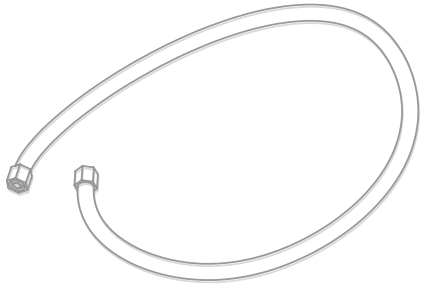

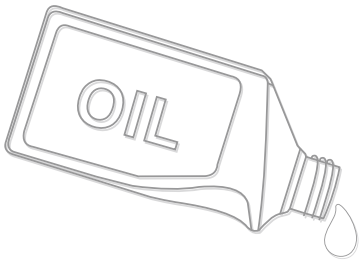

Size sunduğumuz gücün, arkasındaki kahramanlardan birtaneside 32 veya 46 numara hidrolik yağdır. Uzun süren zorlu performans testlerinden başarı ile geçmiş hidrolik yağ, Road Blocker'ınızın kanı pozisyonundadır.

TANK PS SERİSİ MANTAR BARİYER

profesyonel güvenlik

Yüksek güvenlik gerektiren yerlerde paslanmaz ve dayanıklı yapısıyla hidrolik sistem teknolojisi ile kullanılmaktadır. Tank PS Serisi Mantar Bariyer uzun süre yoğun kullanımlarda son derece dayanıklı olup araçlı suikast girişimlerinde kusursuz güvenlik performansıyla ön plana çıkmaktadır.

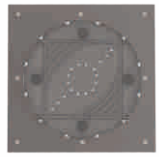

üstten bakış

ürün bilgileri

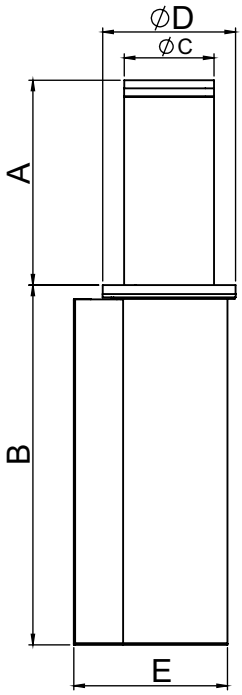

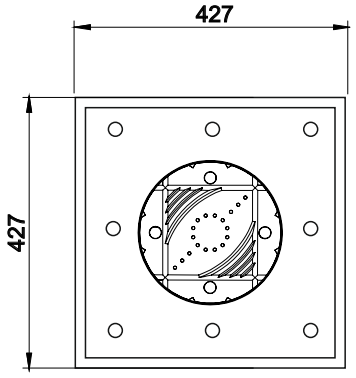

Hareketli Kısım	A / mm	B / mm	C / mm	D / mm	E / mm
70 Açılır	700	1150	220	350	375
80 Açılır	800	1250			
90 Açılır	900	1350			
100 Açılır	1000	1450			
110 Açılır	1100	1550			
120 Açılır	1200	1650			

Tip	TANK PS SERİSİ					
Boyutlar	700x220x22mm					
Model	TPS-1	TPS-2	TPS-3	TPS-4	TPS-5	TPS-6
Mantar bariyer sayısı	1'Li	2'Li	3'Lü	4'Lü	5'Li	6'Lı
Hareketli kısım	20mm st37 çelik boru üzeri, 2mm 316 kalite paslanmaz					
Çalışma sistemi	Hidrolik					
Güç kaynağı	380 V 3 Faz 50/60 Hz					
Kontrol ünitesi	12 Giriş - 8 Çıkış PLC					
Çektiği akım	2,2 A	4,4 A	6 A	8 A	11 A	
Motor gücü	1,1 KW	2,2 KW	3 KW	4 KW	5,5 KW	
Açma kapama süresi	4-6sn					
Çalışma sürekliliği	100%					
Mantar başına kaldırma gücü	628 Kg					
Limit siviç tipi	Ayarlanabilir motor çalışma süresi					
Çalışma basıncı minimum	30 Bar					
Çalışma basıncı maksimum	50 Bar					
Manuel açma	Küresel vana ile					
Manuel kapama	Opsiyonel el pompası					
Hidrolik yağ tipi	32 veya 46 numara hidrolik yağ					
Mantar ral rengi	Polisaj paslanmaz çelik					
Uyarıcı ışık	Üst şapka içerisine özel dizayn edilmiş led sistemi					
Hidrolik hortum	3/8 R2 330 Bar					
Çalışma sıcaklığı	-20°C min +70°C max					
Mantar bariyer ağırlığı	246 Kg	246 Kg x 2	246 Kg x 3	246 Kg x 4	246 Kg x 5	246 Kg x 6

HIGH PAS 68 STANDARDS IWA 14

PANZER SERİSİ PASLANMAZ LEDLİ MANTAR BARİYER

güvenlikteki güç

Panzer Serisi Paslanmaz Ledli Mantar Bariyerler diğerleri gibi yüksek güvenlik gerektiren yerlerde sağlam ve uzun ömürlü hidrolik sistemi, paslanmaz çelik gövdesiyle güvenliği en üst seviyede tutmak için tasarlanmıştır. Uygulandığı ortama uyum sağlayarak hem güvenliği hemde konforu kullanıcıya bir arada sunmaktadır.

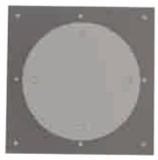

üstten bakış

ürün bilgileri

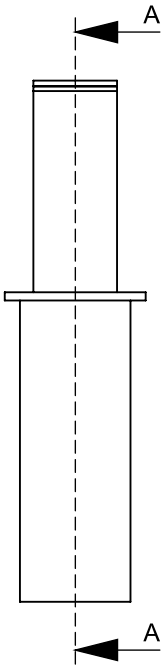

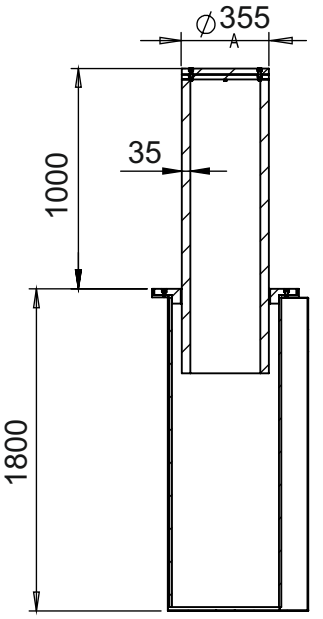

Type	PANZER SERIES					
Dimension	1000x355x35mm					
Model	**PS-1**	**PS-2**	**PS-3**	**PS-4**	**PS-5**	**PS-6**
Rising bollard unit	Unary	Binary	Triad	Quad	Quinary	Senary
Movable part	On 32mm s355 steel pipe, 3mm 316 quality stainless					
Working system	Hydraulic					
Power supply	380 V 3 Phases 50/60 Hz					
Control card	12 in - 8 out PLC					
Opening time	4-6 sec					
Duty cycle	100%					
Lift power for each bollard	1000 Kg					
Limit switch type	Adjustable engine working period					
Working pressure min.	30 Bar					
Working pressure max.	50 Bar					
Manual opening	Global valve					
Manual closing	Manual pump					
Hydraulic oil type	32 or 46 number hydraulic oil					
Bollard color	Satin stainless steel					
Warning light	Led system designed specially in upper hood					
Hydraulic hose	3/8 r2 330 bars					
Working temperature	-20°C min +70°C max					
Accumulator supply	Yes					
Emergency close	Optional					

GÜVEN VEREN
TEKNOLOJİ

Tüm Mantar Bariyer sistemlerimizi daha detaylı
tanımak sizin tüm ihtiyaçlarınızı çözecektir. Bunun için
sizi web sitemize davet ediyoruz.
www.whiterose.com.tr

TEKNOLOJİMİZİ KONFORA DÖNÜŞTÜRÜYORUZ

Size bahsettiğimiz konforun en çarpıcı yanı, tamamiyle sizin kontrolünüzde olmasıdır. Estetik buton sistemi ve buna bağlı teknolojik PLC panel Mantar Bariyer'inizi tamamiyle size bağlıyor.

WR200 Buton Sistemi

En yetenekli güvenlik ürünlerimizin yeteneğinin bir parçası olan WR200 buton sistemi çok özel materyaller kullanılarak tasarlanmıştır. Sizin işinizi konfora dönüştüren bu sistem üzerinde barındırdığı gösterge panelleri ile rahatlığın simgesi konumundadır. Ürünün sisteminde elektriğin olup olmadığını göstererek kullanıcıyı bilgilendirmesinin yanı sıra, ürün kapalımı açıkmı durumunuda belirtip kullanım yöntemine yön vermektedir. Ayrıca acil durum zamanlarında EFO (Acil Hızlı Çalıştırma) özelliği sayesinde tüm güvenlik dedektörlerini iptal ederek 1.5 saniyede yolu kapatıp güvenliği sağlamaktadır. Kullanıcı sistemin başında değilken, panelde bulunan kilit sistemi sayesinde buton sistemini devre dışı bırakarak izinsiz kullanımların önüne geçmektedir.

Kontrol Paneli

Tüm bu konforun tek bir yöneticisi var... Kontrol Paneli. Sistemin kalbi durumundaki kontrol paneli sizin için geliştirdiğimiz teknolojimizin can damarıdır. Gerek çalışma performansı, gerekse yönetim sistemi tek bir çatı altında toplanmış bu panelden gücünü almaktadır. Çalışma ünitesinin yoğun çalışma temposu ile gerçekleşebilecek ısınma problemini algılayarak havalandırma sirkülasyonunu aktif ederek sistemin verimli çalışmasına olanak sağlar. Aynı zamanda kontrol paneli gelebilecek yüksek voltaj dirençlerinde hareket ünitesinin zarar görmesini engeller. Tüm bunların yanı sıra uzaktan yönetilebilme özelliği sayesinde güvenliğinizi en üst düzeye çıkarabilirsiniz.

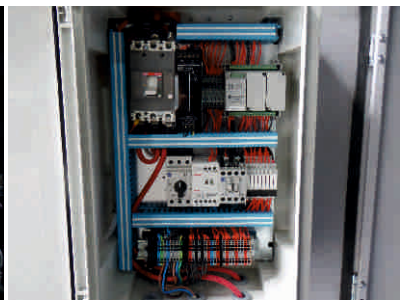

GÖRMEK İSTEDİĞİNİZ KONTROL

UZAKTAN YÖNETİLEBİLİR PLC EKRAN ÖZELLİKLERİ

DIGIPAN

Evet, Yeni teknolojimizle ürettiğimiz yüksek güvenlikli Mantar Bariyer ürünleri için bütün göstergeleri ve kontrolleri mümkün olduğunca kolayca kullanılacak ve anlaşılır olacak şekilde tasarladık. Sizi ve ürününüzü etrafınızdaki dünyayla birleştirmek için kullanılan bu sisteme "Digipan" adını veriyoruz. Mantar Bariyer'in tüm özelliklerini kontrol edebildiğiniz Digipan ile ürünün çalışır tüm fonksiyonları hakkında bilgi edinebiliyorsunuz. Üstelik diğer bilgisayarlarla entegreli çalışabilmesi özelliği ile uzaktan kontrolüde mümkün kılıyor.

DIGIPAN - 1

- Fonksiyon Tuşlu Kontrol
- 3.5" Ekran
- 3 Farklı Renk Monokrom
- USB Bağlantı
- Su Geçirmez Yapı
- Yoğun Kullanıma Dayanıklı Yapı

DIGIPAN - 2

- Dokunmatik Kontrol
- 7" Ekran
- 65K Renk
- USB, RS232, Ethernet Bağlantı
- Animasyonlu Ürün Hareket Göstergesi
- Uzaktan Erişim İmkanı

Dokunmatik Yönetim Ekranı
Sizin Konforunuz İçin Düşünüldü

KAPUTUN ALTINDAKİ KAHRAMAN

Size sunduğumuz güvenlik uzmanının makine dairesindeki performans, bizim yüzümüzü kara çıkarmıyor. Sağlamlık ve uyumlu teknolojinin bir araya geldiği hidrolik ünite, bitmeyen gücünü aslında sizden alıyor.

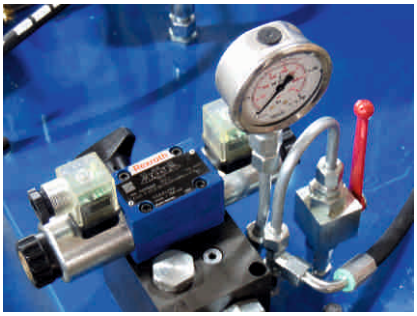

SAFE SERİSİ
SABİT MANTAR BARİYER

güvenli şehirler

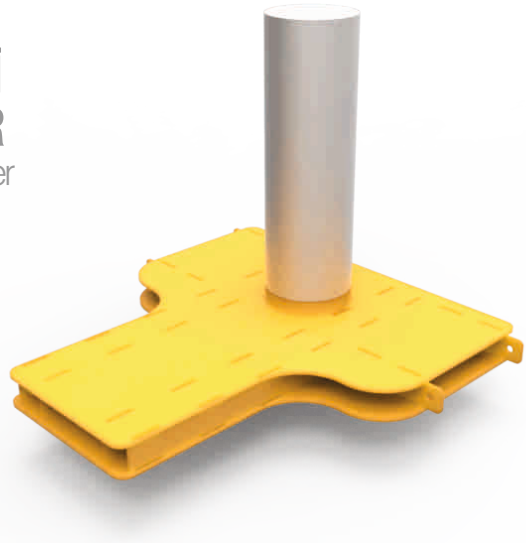

Yaya sirkülasyonunun yoğun olduğu yerlerde bulunan plaza, alışveriş merkezleri vb. mekanların güvenliğini sağlamak için o mekanların etrafına uygulanan ve zemine sabitlenen hareketsiz mantarlardır. Uygulama sırasında zemin derinliğinin daha az kazılarak montajlanması sayesinde yer altı hasarlarınında önüne geçilmektedir.

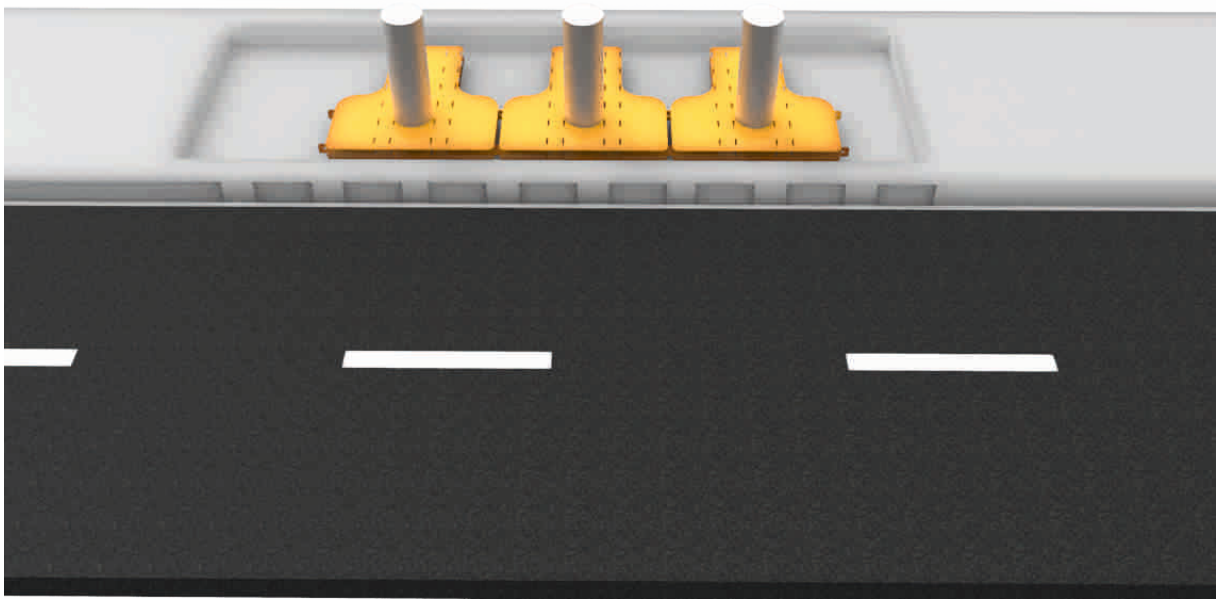

GÜVENLİĞİNİZ YARIM KALMASIN

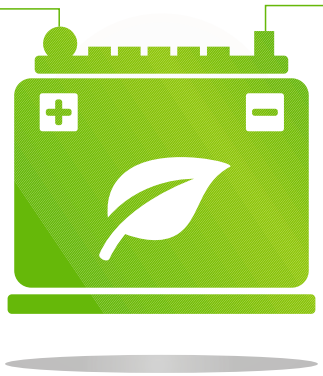

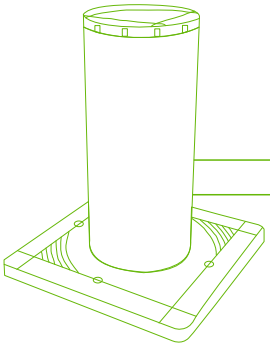

Road Blocker'ın kesintisiz konforunun temelinde aslında birazda gelişmiş akü özelliği yatıyor. Bu temel özellik bizim güvenliğinize verdiğimiz önemin bir kanıtı olsa gerek. Elektrik kesintilerinde bile sizi korumaya ara vermiyor.

ürün bilgileri

Type A

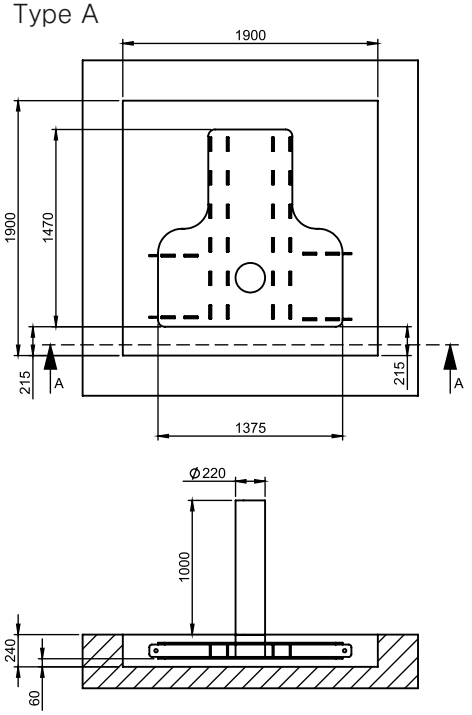

Type B

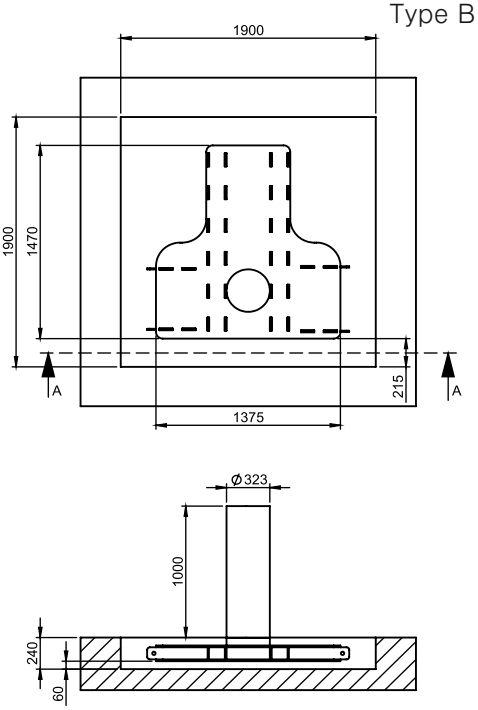

Type C

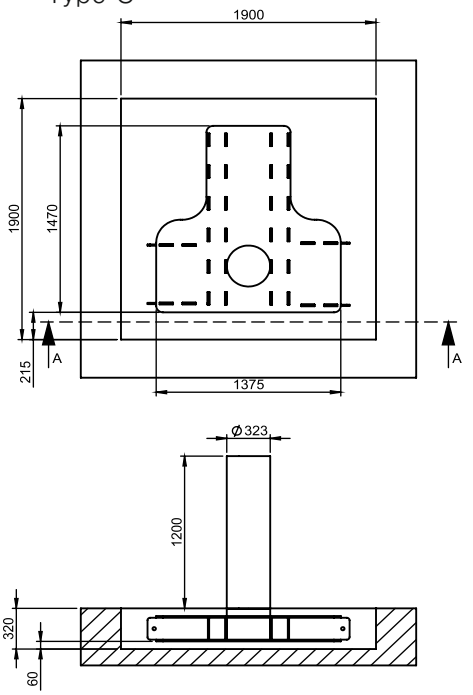

SBL-1 SABİT MANTAR BARİYER

şehrinizdeki koruyucu

Safe Serisi gibi yaya sirkülasyonunun yoğun olduğu yerlerde bulunan plaza, alışveriş merkezleri vb. mekanların güvenliğini sağlamak için o mekanların etrafına uygulanan ve zemine sabitlenen hareketsiz mantarlardır. Özellikle kötü niyetli araçların girişini engellemek için geliştirilmiş SBL-1 Sabit Mantar Bariyer sağlam yapı ve montajıyla kullanıcıyı her zaman korumaya hazırdır.

ürün bilgileri

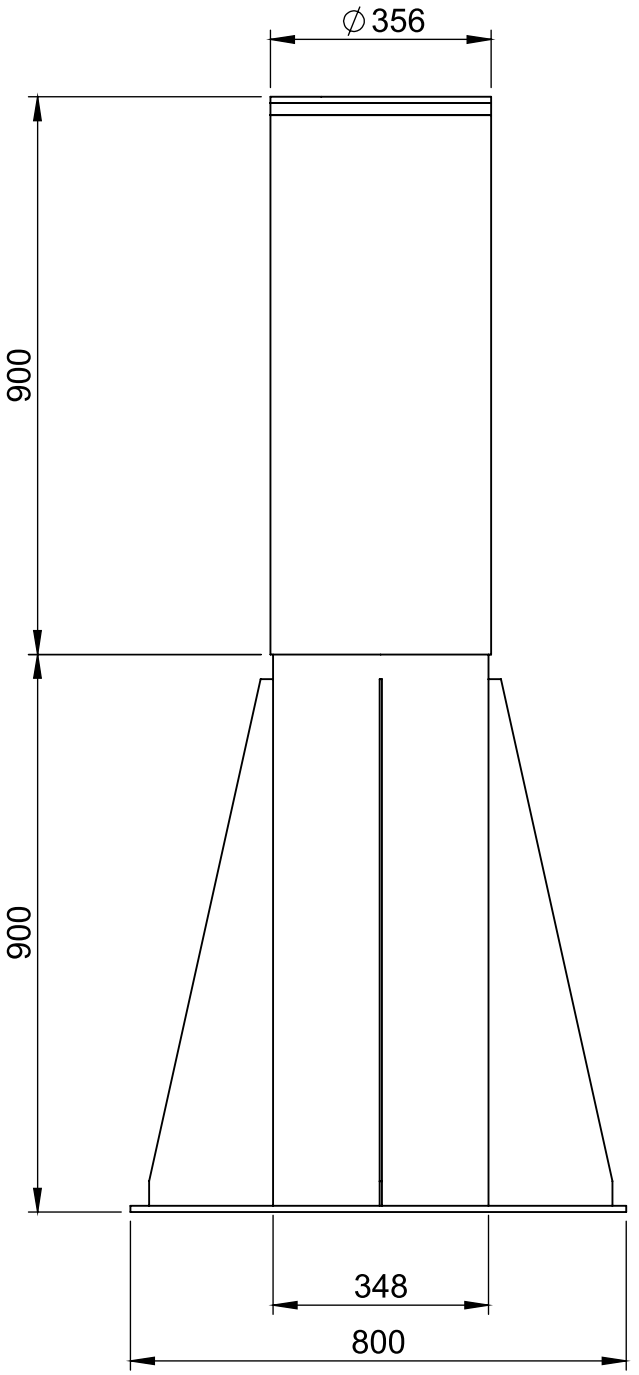

SABİT VE MANUEL MANTARLAR

Size sunduğumuz kalitenin hakkını veren sabit ve manuel mantar çeşitlerimizle düzene sokmak istediğiniz yaşam yoğunluğuna kesin çözüm bulabilirsiniz. Çeşitli ebat ve özelliklerde sizin tüm ihtiyacınıza uygun ürün bulmanızı sağlıyoruz.

500x80x4mm
S1 Manuel Mantar

500x80x4mm
S2 Sabit Mantar

500x220x4mm
S3 Sabit Mantar

700x220x8mm
SBL - 2 Sabit Mantar

SABİT VE MANUEL MANTARLAR HAYATINIZI KOLAYLAŞTIRIR

140mm Çapında
600mm Yüksekliğinde
Reflektörlü, Seyyar Sökülebilir
Mantar Bariyer.

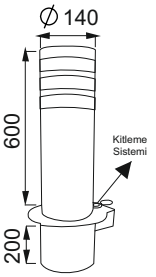

220mm Çapında
600mm Yüksekliğinde
Reflektörlü, Seyyar Sökülebilir
Mantar Bariyer.

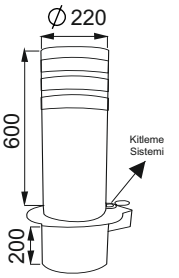

140mm Çapında
600mm Yüksekliğinde
Ledli ve Reflektörlü
Seyyar Sökülebilir
Mantar Bariyer.

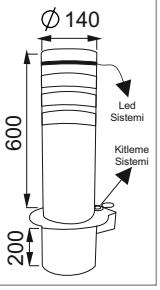

220mm Çapında
600mm Yüksekliğinde
Ledli ve Reflektörlü
Seyyar Sökülebilir
Mantar Bariyer.

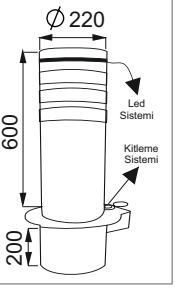

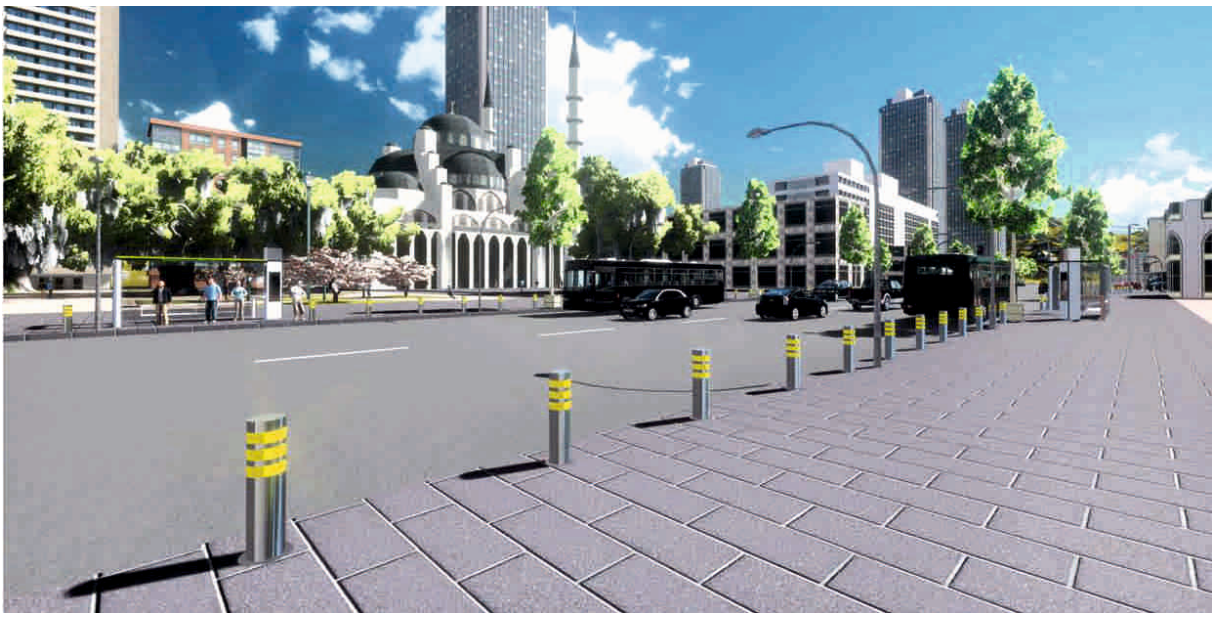

SİZE SUNDUĞUMUZ EN İYİ TERCİH

	TANK KOMPAKT SERİSİ	TANK PL SERİSİ	TANK PS SERİSİ	PANZER SERİSİ
Normal Kontrol Panel	✓	✓	-	-
PLC kontrol Panel	o	o	✓	✓
DC Motor	-	o	o	✓
Manuel Açma Vanası/Vidası	✓	✓	✓	✓
Manuel El Pompası	-	o	o	✓
Uyarıcı Led Sistemi	✓	✓	✓	✓
Akü Desteği	-	o	o	✓
Acil Kapat	-	o	o	o
PLC Ekran	o	o	o	o
Yağ Isıtıcı	o	o	o	o
Yağ Soğutucu	o	o	o	o
Çarpışma Testi	-	-	-	✓

SİMGELER ve AÇIKLAMALARI

✓ Bu Özellik Var

o Bu Özellik Opsiyonel Olarak Dahil Edilebilinir

- Bu Özellik Yok

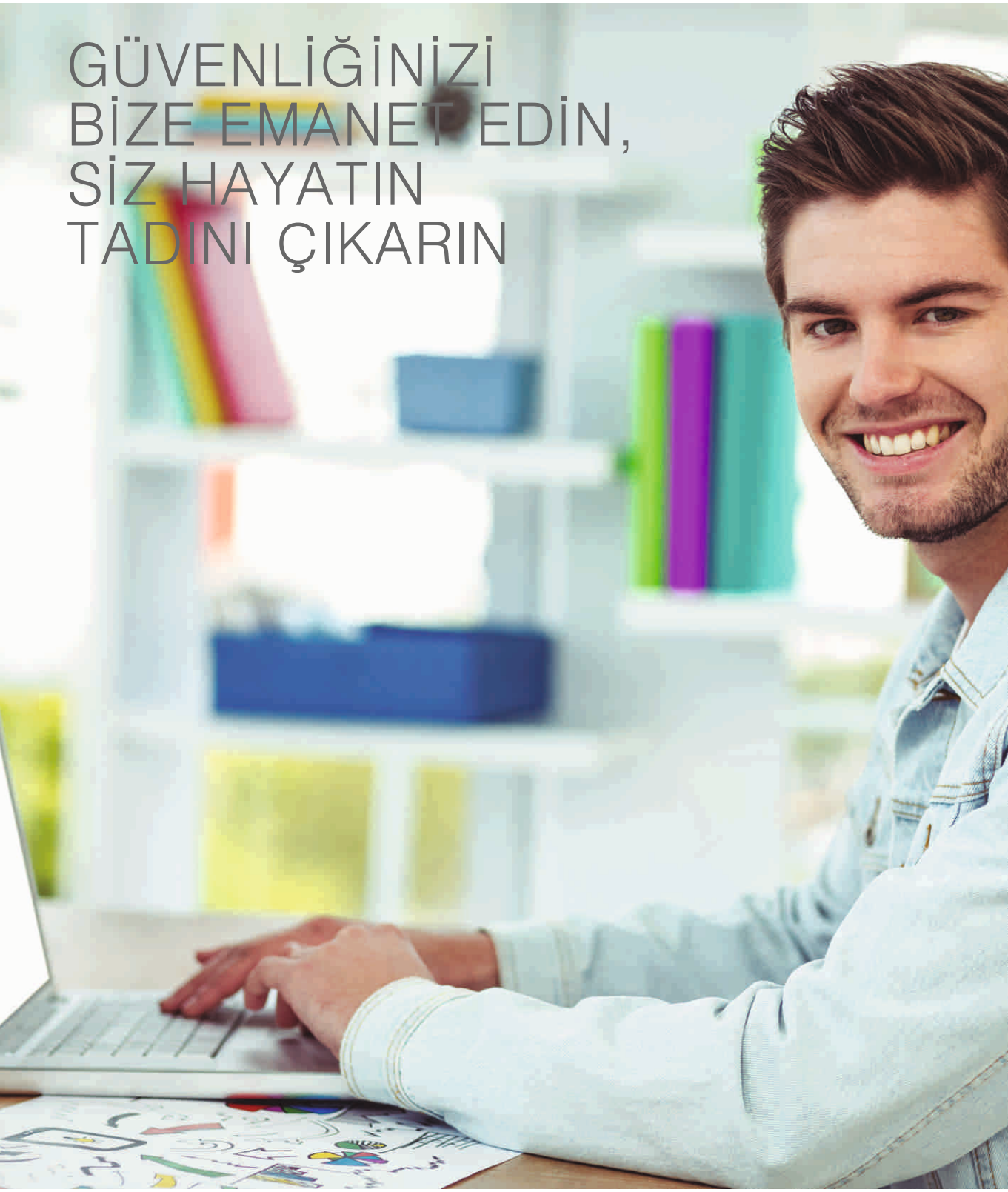

GÜVENLİĞİNİZİ BİZE EMANET EDİN, SİZ HAYATIN TADINI ÇIKARIN

WWW.WHITEROSE.COM.TR

MANTAR BARİYER SİSTEMLERİ